Петли мебельные

Вводная часть стр.2

Стандартные мебельные петли **STANDARD** стр.4

Демпферные петли системы **SOFT CLOSING** стр.14

Петли 3D-регулировки системы **SOFT CLOSING 3D** стр.30

Петли с обратным ходом **PUSH** стр.38

Мебельные петли без амортизации и нестандартной конструкции **UNUSUAL** стр.44

Характеристики петель и требования к их установке стр.56

Монтажные площадки стр.64

Невозможно представить себе современную мебельную промышленность без использования монтируемых систем открывания, частью которых являются мебельные петли. С помощью мебельных петель крепятся фасады (дверцы) к корпусам различных шкафов, тумб, антресолей и прочей мебели или конструкций, требующих в своем дизайне створочного типа открывания.

Компания «Партнер» готова предложить широкий ассортимент мебельных петель различного типа и назначения, способный удовлетворить любых, достаточно требовательных к качеству и разнообразию, покупателей.

В данном каталоге представлены мебельные петли следующих категорий:

STANDARD – классические мебельные петли, наиболее часто используемые в производстве различной мебели эконом-класса, доступной широким слоям населения;

SOFT CLOSING – петли, в конструкции которых присутствует амортизационное устройство, позволяющее обеспечить плавное закрывание створки дверцы. Эти петли наиболее востребованны при изготовлении мебели среднего и премиум-класса;

SOFT CLOSING 3D – петли с амортизацией, комлектующиеся монтажной планкой с возможностью 3D-регулировки;

PUSH - петли с пружиной обратного хода, устанавливаемые со специальным устройством - толкателем петли;

UNUSUAL – петли для мебели, не имеющие в своей конструкции специальных устройств (без амортизации) или не относящиеся к классическому типу петель и (или) имеющие особые конструктивные отличия.

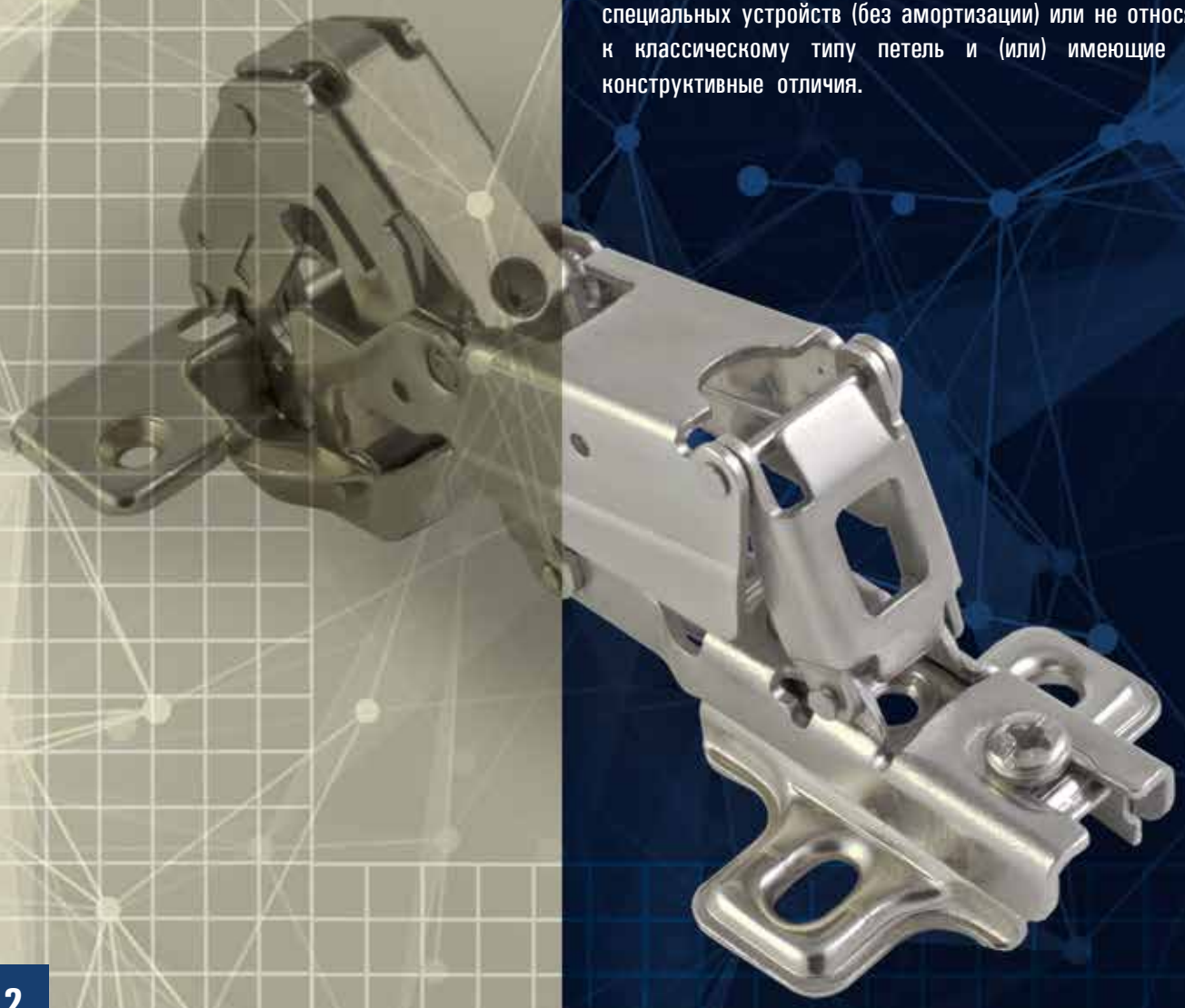

ПРИНЦИП ФОРМИРОВАНИЯ КОДИРОВКИ ПЕТЕЛЬ

корпус петли • монтажная планка • атрибуты • (особые свойства)

HDS090A/110/100/3D/V

- вид продукции (петли-hinge)
- назначение (материал фасада)
- особенности закрывания
- угол установки
- тип установки
- угол открывания
- тип монтажной планки по системе монтажа петли
- комплектация
- высота плеча планки
- способ регулировки (или иные особенности)
- особенности конструкции

УСЛОВНЫЕ ОБОЗНАЧЕНИЯ
характеристик петель, принятые в каталоге

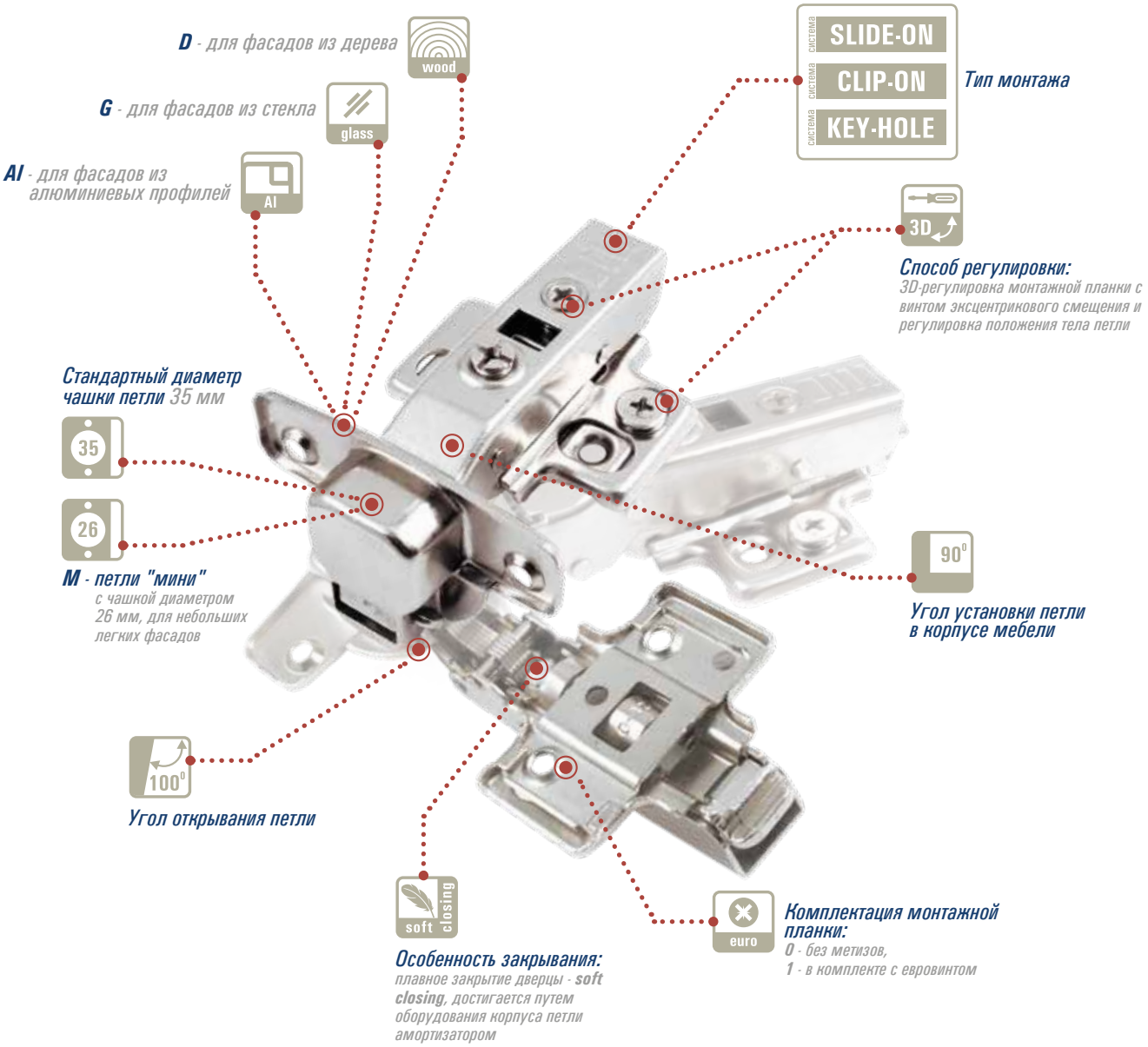

КОНСТРУКТИВНЫЕ ОСОБЕННОСТИ ПЕТЛИ

- *прижимной (регулировочный) винт*
- *монтажная планка Standard*
- *серьга*
- *спиральная пружина мягкого хода*
- *монтажный паз Slide-on*

STANDARD

ПЕТЛИ КАТЕГОРИИ STANDARD

Это классические мебельные петли, наиболее часто используемые в производстве различной мебели эконом-класса, доступной широким слоям населения. Также это одни из самых востребованных петель в мебельной промышленности на сегодняшний день. Свою популярность классические петли завоевали простотой и надежностью конструкции, а так же невысокой ценой, они отличаются долговечностью и способностью выдерживать высокие нагрузки.

Петли **STANDARD** компании «Партнер» отвечают всем требованиям, предъявляемым к данному типу мебельной фурнитуры, что делает их несомненно привлекательными для большого числа потребителей.

STANDARD

wood | 35 | 90° | 100° | euro

система SLIDE-ON

HD090/100

Стандартная четырехшарнирная петля для фасадов из дерева (массив, МДФ, ДСП и т.д.).

- Размеры чашки: диаметр 35 мм, глубина 11,3 мм
- Угол установки: 90°
- Угол открывания: 100°
- Тип монтажа: slide-on
- Толщина фасада: 16-26 мм

ТИП УСТАНОВКИ / УСТАНОВОЧНЫЙ ЧЕРТЕЖ / РАСЧЕТНАЯ ФОРМУЛА

A **НАКЛАДНАЯ**

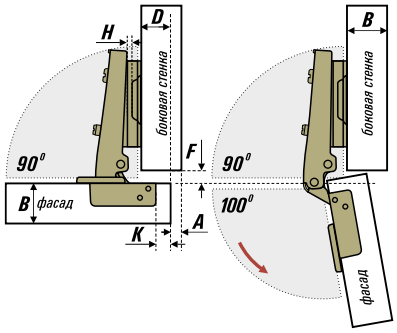

H = 10 + K – D

D / K	3	4	5	6	7
H 0	15	16	17	18	19
H 2	13	14	15	16	17
H 4	11	12	13	14	15

F >= A – 0.5
A = B(бок.) – D
D = 10 + K

B **ПОЛУНАКЛАДНАЯ**

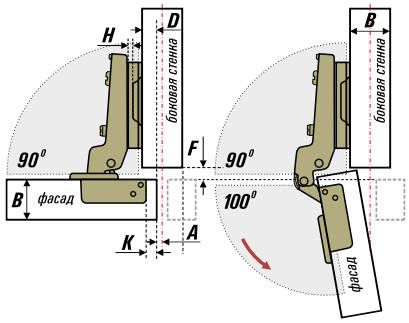

H = 6 + K – D

D / K	3	4	5	6	7
H 0	9	10	11	12	13
H 2	7	8	9	10	11
H 4	5	6	7	8	9

F >= A – 0.5
A = B(бок.)/2 – D
D = 6 + K

C **ВКЛАДНАЯ**

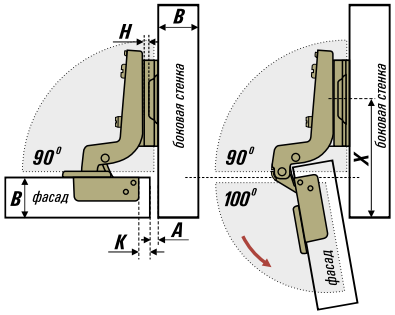

H = K + A – 4

A / K	3	4	5	6	7
H 0	-	-	-	-	-
H 2	1	-	-	-	-
H 4	5	4	3	2	1

X = 37 + B

МОНТАЖНАЯ ПЛАНКА

Монтажные планки для петель отличаются своей конструкцией в зависимости от вида петли (назначения) и способа регулирования.
Конструкции монтажных планок в комплекте для петли **HD090/100**:

ТИП	ЧЕРТЕЖ	АРТИКУЛ ПЕТЛИ		
СТАНДАРТ модель 1 (евровинт) H=2	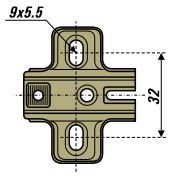	HD090A/100/002	/L	HD090A/100/012
		HD090B/100/002	/L	HD090B/100/012
		HD090C/100/002	/L	HD090C/100/012
СТАНДАРТ модель 2 (саморез) H=2	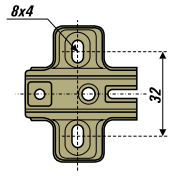	HD090A/100/002/S		
		HD090B/100/002/S		
		HD090C/100/002/S		

ПРИСАДКА

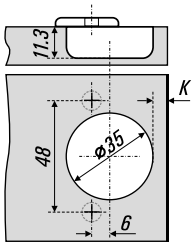

*Значение фуги **A** при расчетах не рекомендовано оставлять менее 1.5 мм для наиболее оптимальной работы конструкции. Меньшие значения значительно ухудшают рабочие показатели петли и могут способствовать повреждению фасада или корпуса мебели. Установочное расстояние **F** также зависит от фуги **A** по формуле **A**–0.5.

АРТИКУЛ	МОНТАЖНАЯ	КРЕПЕЖ МОНТАЖНОЙ	АТРИБУТЫ
HD090A/100/002	H=2	евровинт (не в комплекте)	–
HD090A/100/002/L	H=2	евровинт (не в комплекте)	облегченная
HD090A/100/002/S	H=2	саморез (не в комплекте)	монтажная под саморез
HD090A/100/012	H=2	евровинт в комплекте	–
HD090A/100/012/L	H=2	евровинт в комплекте	облегченная
HD090B/100/002	H=2	евровинт (не в комплекте)	–
HD090B/100/002/L	H=2	евровинт (не в комплекте)	облегченная
HD090B/100/002/S	H=2	саморез (не в комплекте)	монтажная под саморез
HD090B/100/012	H=2	евровинт в комплекте	–
HD090C/100/002	H=2	евровинт (не в комплекте)	–
HD090C/100/002/L	H=2	евровинт (не в комплекте)	облегченная
HD090C/100/002/S	H=2	саморез (не в комплекте)	монтажная под саморез
HD090C/100/012	H=2	евровинт в комплекте	–

STANDARD

wood | 35 | 90° | 165°

система SLIDE-ON

HD090/165

Стандартная карусельная восьмишарнирная петля для фасадов из дерева (массив, МДФ, ДСП и т.д.).

- Размеры чашки: диаметр 35 мм, глубина 11,3 мм
- Угол установки: 90°
- Угол открывания: 165°
- Тип монтажа: slide-on
- Толщина фасада: 16-26 мм

ТИП УСТАНОВКИ	УСТАНОВОЧНЫЙ ЧЕРТЕЖ
A НАКЛАДНАЯ	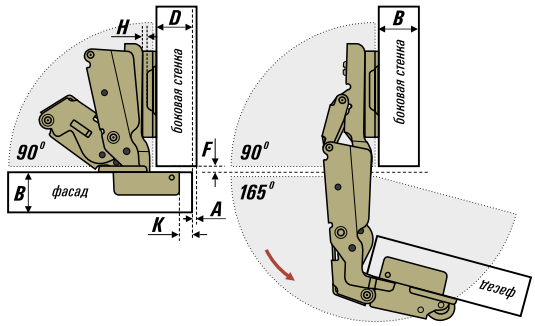
B ПОЛУНАКЛАДНАЯ	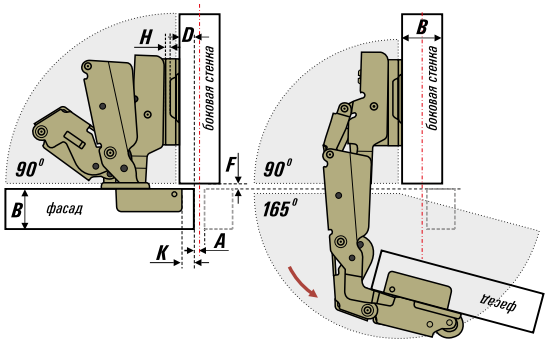
C ВКЛАДНАЯ	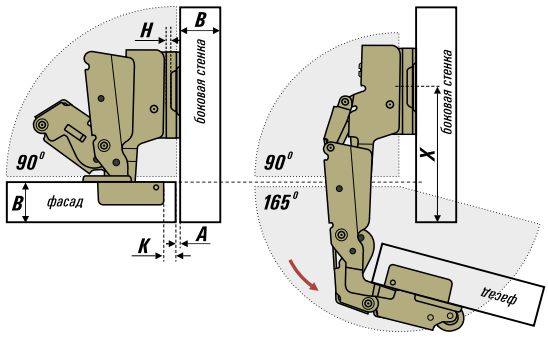

МОНТАЖНАЯ ПЛАНКА

Монтажные планки для петель отличаются своей конструкцией в зависимости от вида петли (назначения) и способа регулирования.
Конструкции монтажных планок в комплекте для петли **HD090/165**:

ТИП	ЧЕРТЕЖ	АРТИКУЛ ПЕТЛИ
СТАНДАРТ модель 1 (евровинт) H=2	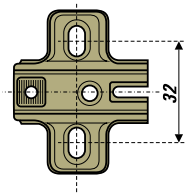	HD090A/165/002
		HD090B/165/002
		HD090C/165/002

ПРИСАДКА

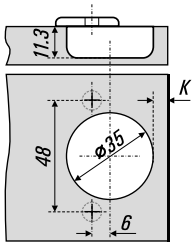

*Значение фуги **A** при расчетах не рекомендовано оставлять менее 1.5 мм для наиболее оптимальной работы конструкции. Меньшие значения значительно ухудшают рабочие показатели петли и могут способствовать повреждению фасада или корпуса мебели. Установочное расстояние **F** также зависит от фуги **A** по формуле **A**–0.5.

РАСЧЕТНАЯ ФОРМУЛА	АРТИКУЛ	МОНТАЖНАЯ	КРЕПЕЖ МОНТАЖНОЙ	АТРИБУТЫ
H = 11 + K – D D / K: 3, 4, 5, 6, 7 H 0: 14, 15, 16, 17, 19 H 2: 12, 13, 14, 15, 16 H 4: 10, 11, 12, 13, 14 **F >= A – 0.5** **A = B(бок.) – D** **D = 11 + K**	HD090A/165/002	H=2	евровинт (не в комплекте)	–
H = 2 + K – D D / K: 3, 4, 5, 6, 7 H 0: 5, 6, 7, 8, 9 H 2: 3, 4, 5, 6, 7 H 4: 1, 2, 3, 4, 5 **F >= A – 0.5** **A = B(бок.)/2 – D** **D = 2 + K**	HD090B/165/002	H=2	евровинт (не в комплекте)	–
H = K + A – 2 A / K: 3, 4, 5, 6, 7 H 0: -, -, 1, 2, 3 H 2: 1, 2, 3, 4, 5 H 4: 3, 4, 5, 6, 7 **X = 37 + B**	HD090C/165/002	H=2	евровинт (не в комплекте)	–

STANDARD

glass | 26 | 90° | 100°

система SLIDE-ON

HG090/100

Стандартная четырехшарнирная петля для фасадов из стекла, зеркала или акрила, может комплектоваться фронтальной крышкой.

- Размеры чашки: диаметр 26 мм
- Угол установки: 90°
- Угол открывания: 100°
- Тип монтажа: slide-on
- Толщина стекла/зеркала: 3-6 мм

ТИП УСТАНОВКИ	УСТАНОВОЧНЫЙ ЧЕРТЕЖ	РАСЧЕТНАЯ ФОРМУЛА

A — НАКЛАДНАЯ

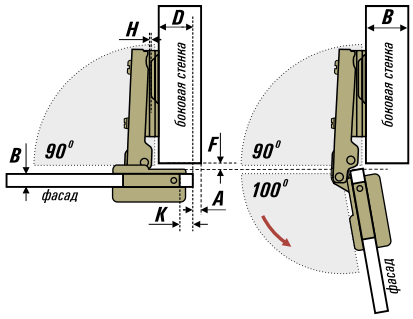

H = 11 + K – D

D / K	3	4	5	6
H 0	14	15	16	17

F >= A – 0.5
A = B(бок.) – D
D = 11 + K

B — ПОЛУНАКЛАДНАЯ

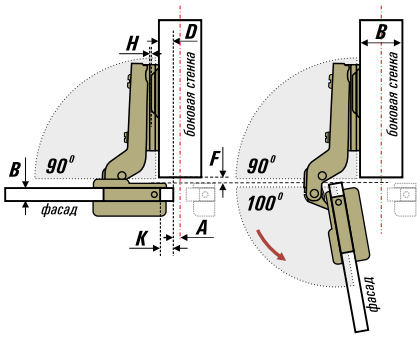

H = 2 + K – D

D / K	3	4	5	6
H 0	5	6	7	8

F >= A – 0.5
A = B(бок.)/2 – D
D = 2 + K

C — ВКЛАДНАЯ

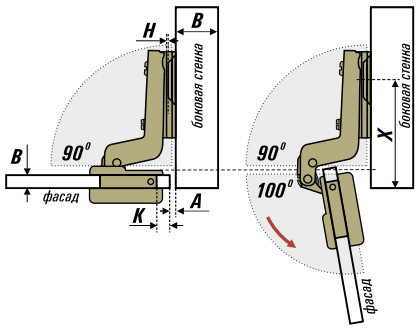

H = K + A – 5

A / K	3	4	5	6
H 0	2	1	0	-1

X = 37 + B

КРЫШКА ФРОНТАЛЬНАЯ

Петли для стекла обычно устанавливаются с фронтальной крышкой, которая носит декоративный характер и в том числе скрывает элементы монтажа. Виды фронтальных крышек указаны в таблице.

КРЫШКА ФРОНТАЛЬНАЯ	ЧЕРТЕЖ	ЦВЕТ	АРТИКУЛ	КРЫШКА ФРОНТАЛЬНАЯ	ЧЕРТЕЖ	ЦВЕТ	АРТИКУЛ
	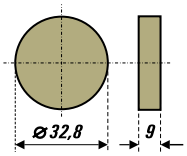	хром	ZC1		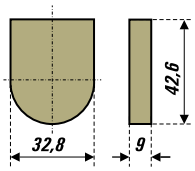	хром	ZO1
		черный	ZC2			черный	ZO2

МОНТАЖНАЯ ПЛАНКА

Конструкции монтажных планок в комплекте для петли **HG090/100**:

ТИП	ЧЕРТЕЖ	АРТИКУЛ ПЕТЛИ
СТАНДАРТ модель 3 (евровинт) H=0	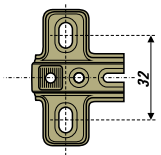	HG090A/100/000
		HG090C/100/000

ПРИСАДКА

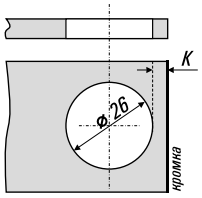

АРТИКУЛ	МОНТАЖНАЯ	КРЕПЕЖ МОНТАЖНОЙ	АТРИБУТЫ
HG090A/100/000	H=0	евровинт (не в комплекте)	–
HG090B/100/000	H=0	евровинт (не в комплекте)	–
HG090C/100/000	H=0	евровинт (не в комплекте)	–

*Установочное расстояние **A** рекомендовано не менее 1.5 мм для наиболее оптимальной работы конструкции. Меньшие значения значительно ухудшают рабочие показатели петли и могут способствовать повреждению фасада или корпуса мебели.

STANDARD

wood 26 90° 100°

система SLIDE-ON

HM090/100

Стандартная четырехшарнирная петля "мини" с уменьшеным диаметром чашки, для фасадов из дерева (массив, МДФ, ДСП и т.д.).

- Размеры чашки: диаметр 26 мм, глубина 9,5 мм
- Угол установки: 90°
- Угол открывания: 100°
- Тип монтажа: slide-on
- Толщина фасада: 14-22 мм

ТИП УСТАНОВКИ	УСТАНОВОЧНЫЙ ЧЕРТЕЖ	РАСЧЕТНАЯ ФОРМУЛА

A НАКЛАДНАЯ

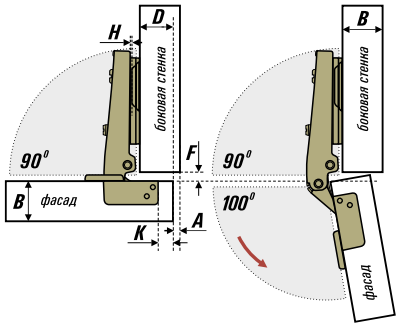

H = 11 + K – D

D / K	3	4	5	6
H 0	14	15	16	17
H 2	12	13	14	15
H 4	10	11	12	13

F >= A – 0.5
A = B(бок.) – D
D = 11 + K

B ПОЛУНАКЛАДНАЯ

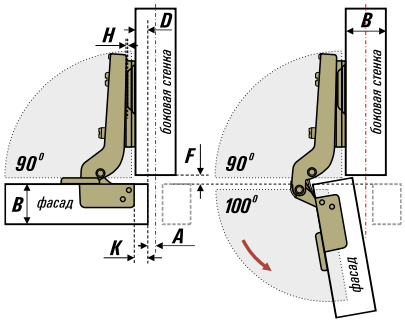

H = 2 + K – D

D / K	3	4	5	6
H 0	5	6	7	8
H 2	3	4	5	6
H 4	1	2	3	4

F >= A – 0.5
A = B(бок.)/2 – D
D = 2 + K

C ВКЛАДНАЯ

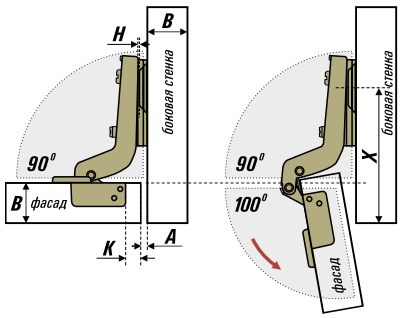

H = K + A – 7

A / K	3	4	5	6
H 0	4	3	2	1
H 2	6	5	4	3
H 4	8	7	6	5

X = 37 + B

МОНТАЖНАЯ ПЛАНКА

Монтажные планки для петель отличаются своей конструкцией в зависимости от вида петли (назначения) и способа регулирования.
Конструкции монтажных планок в комплекте для петли **HM090/100**:

ТИП	ЧЕРТЕЖ	АРТИКУЛ ПЕТЛИ
СТАНДАРТ модель 3 (евровинт) H=0	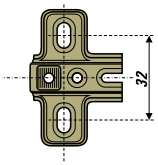	HM090A/100/000
		HM090B/100/000
		HM090C/100/000

ПРИСАДКА

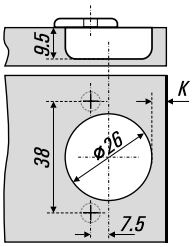

*Значение фуги **A** при расчетах не рекомендовано оставлять менее 1.5 мм для наиболее оптимальной работы конструкции. Меньшие значения значительно ухудшают рабочие показатели петли и могут способствовать повреждению фасада или корпуса мебели. Установочное расстояние **F** также зависит от фуги **A** по формуле **A**–0.5.

АРТИКУЛ	МОНТАЖНАЯ	КРЕПЕЖ МОНТАЖНОЙ	АТРИБУТЫ
HM090A/100/000	H=0	евровинт (не в комплекте)	–
HM090B/100/000	H=0	евровинт (не в комплекте)	–
HM090C/100/000	H=0	евровинт (не в комплекте)	–

КОНСТРУКТИВНЫЕ ОСОБЕННОСТИ ПЕТЛИ

- *регулировочный винт*
- *монтажная планка Soft closing*
- *пружина*
- *пазовые крепежные зацепы*
  (для фиксации на монтажной планке)
- *амортизатор*
- *фиксирующая клипса*

SOFT CLOSING

ПЕТЛИ КАТЕГОРИИ SOFT CLOSING

SOFT CLOSING - петли, в конструкции которых присутствует гидравлическое демпферное устройство - амортизатор, встроенное в плечо корпуса петли, соединяющемся с чашей, и позволяющее обеспечить плавное закрывание створки дверцы. Отличить внешне их можно по сложной конструкции плеча – она имеет характерную пружинчатую форму. Как правило, демпфер лишь гасит удар, делая закрывание фасада бесшумным. Дотягивает же до положения закрытия дверцу сама петля, а скорость закрывания зависит от веса фасада. Посторонние устройства для обеспечения плавного закрытия не используются.

Эти петли наиболее востребованны при изготовлении мебели среднего и премиум-класса не только за свою способность обеспечить мягкое и бесшумное закрывание, но и за простоту установки и демонтажа. Такие петли производятся обычно для монтажной системы **Clip-on**, при которой установка осуществляется простым защелкиванием, а демонтаж - легким нажатием на фиксирующую клипсу.

SOFT CLOSING

wood | soft closing | 35 | 90° | 100°

система **CLIP-ON**

HDS090/100

Петля **soft closing** четырехшарнирная для фасадов из дерева (массив, МДФ, ДСП и т.д.) с амортизатором для плавного закрытия дверцы.

- Размеры чашки: диаметр 35 мм, глубина 11,3 мм
- Угол установки: 90°
- Угол открывания: 110°
- Тип монтажа: clip-on
- Толщина фасада: 16-26 мм

ТИП УСТАНОВКИ	УСТАНОВОЧНЫЙ ЧЕРТЕЖ	РАСЧЕТНАЯ ФОРМУЛА

A НАКЛАДНАЯ

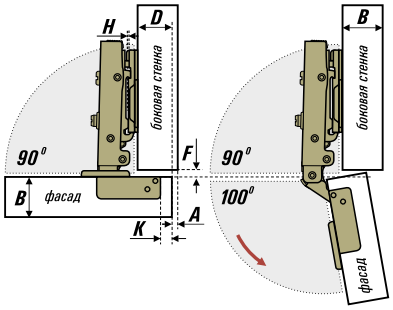

H = 13 + K – D

D / K	3	4	5	6	7
H 0	16	17	18	19	20

F >= A – 0.5

A = B(бок.) – D
D = 13 + K

B ПОЛУНАКЛАДНАЯ

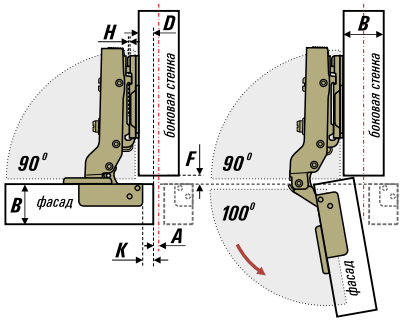

H = 4 + K – D

D / K	3	4	5	6	7
H 0	7	8	9	10	11

F >= A – 0.5

A = B(бок.)/2 – D
D = 4 + K

C ВКЛАДНАЯ

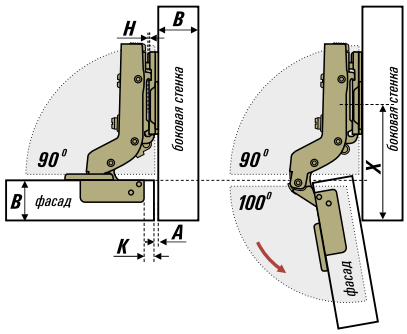

H = K + A – 6

A / K	3	4	5	6	7
H 0	3	2	1	-	-

X = 37 + B

МОНТАЖНАЯ ПЛАНКА

Монтажные планки для петель SOFT CLOSING отличаются своей конструкцией в зависимости от вида петли (назначения) и способа регулирования.
Конструкции монтажных планок в комплекте для петли **HDS090/100**:

ТИП	ЧЕРТЕЖ	АРТИКУЛ ПЕТЛИ
СТАНДАРТ SOFT модель 1 (евровинт) H=0	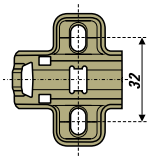	HDS090A/100/100
		HDS090B/100/100
		HDS090C/100/100

ПРИСАДКА

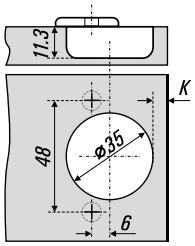

*Значение фуги **A** при расчетах не рекомендовано оставлять менее 1.5 мм для наиболее оптимальной работы конструкции. Меньшие значения значительно ухудшают рабочие показатели петли и могут способствовать повреждению фасада или корпуса мебели. Установочное расстояние **F** также зависит от фуги **A** по формуле **A**–0.5.

АРТИКУЛ	МОНТАЖНАЯ	КРЕПЕЖ МОНТАЖНОЙ	АТРИБУТЫ
HDS090A/095/100	H=0	евровинт (не в комплекте)	–
HDS090B/095/100	H=0	евровинт (не в комплекте)	–
HDS090C/095/100	H=0	евровинт (не в комплекте)	–

SOFT CLOSING

wood | soft closing | 35 | 90° | 165°

система **CLIP-ON**

HDS090/165

Петля **soft closing** карусельная восьмишарнирная для фасадов из дерева (массив, МДФ, ДСП и т.д.) с амортизатором для плавного закрытия дверцы.

- Размеры чашки: диаметр 35 мм, глубина 11,3 мм
- Угол установки: 90°
- Угол открывания: 158°
- Тип монтажа: clip-on
- Толщина фасада: 16-26 мм

ТИП УСТАНОВКИ	УСТАНОВОЧНЫЙ ЧЕРТЕЖ

A **НАКЛАДНАЯ**

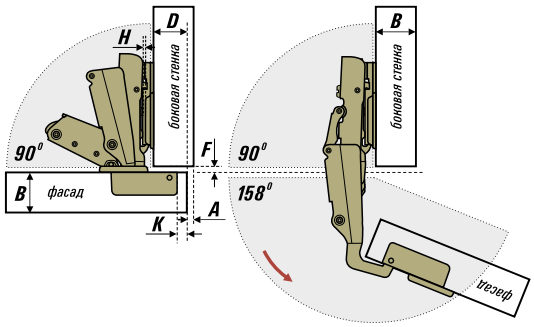

B **ПОЛУНАКЛАДНАЯ**

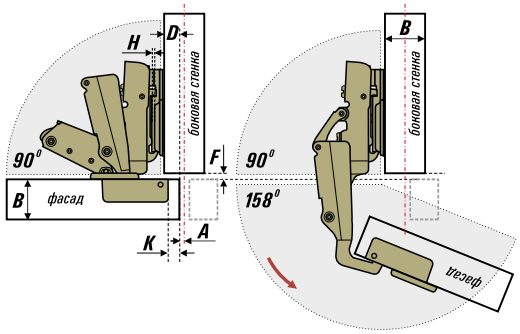

C **ВКЛАДНАЯ**

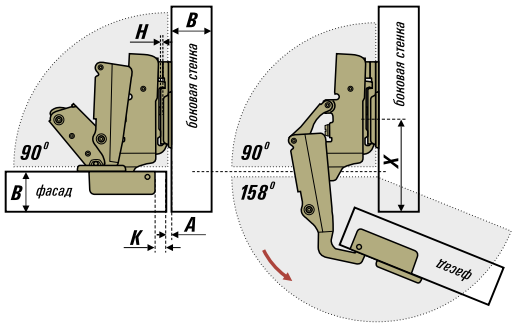

МОНТАЖНАЯ ПЛАНКА

Монтажные планки для петель SOFT CLOSING отличаются своей конструкцией в зависимости от вида петли (назначения) и способа регулирования.
Конструкции монтажных планок в комплекте для петли **HDS090/165**:

ТИП	ЧЕРТЕЖ	АРТИКУЛ ПЕТЛИ
СТАНДАРТ SOFT модель 2 (саморез) H=0	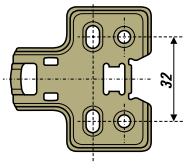	HDS090A/165/100/S

ПРИСАДКА

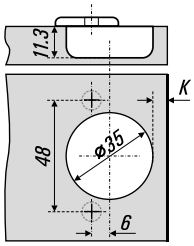

*Значение фуги **A** при расчетах не рекомендовано оставлять менее 1.5 мм для наиболее оптимальной работы конструкции. Меньшие значения значительно ухудшают рабочие показатели петли и могут способствовать повреждению фасада или корпуса мебели. Установочное расстояние **F** также зависит от фуги **A** по формуле **A**–0.5.

РАСЧЕТНАЯ ФОРМУЛА	АРТИКУЛ	МОНТАЖНАЯ	КРЕПЕЖ МОНТАЖНОЙ	АТРИБУТЫ
H = 10 + K – D D / K: 3, 4, 5, 6, 7 H 0: 16, 17, 18, 19, 20 **F >= A – 0.5** **A = B(бок.) – D** **D = 10 + K**	HDS090A/165/100/S	H=0	саморез (не в комплекте)	монтажная под саморез
H = 4 + K – D D / K: 3, 4, 5, 6, 7 H 0: 7, 8, 9, 10, 11 **F >= A – 0.5** **A = B(бок.)/2 – D** **D = 4 + K**	HDS090B/165/100/S	H=0	саморез (не в комплекте)	монтажная под саморез
H = K + A – 6 A / K: 3, 4, 5, 6, 7 H 0: 3, 2, 1, -, - **X = 37 + B**	HDS090C/165/100/S	H=0	саморез (не в комплекте)	монтажная под саморез

SOFT CLOSING

wood | soft closing | 35 | 30° | 90°

система CLIP-ON

HDS030/090

Петля **soft closing** четырехшарнирная для фасадов из дерева (массив, МДФ, ДСП и т.д.) с амортизатором для плавного закрытия дверцы, используется для для корпусной мебели нестандартной конструкции.

- Размеры чашки: диаметр 35 мм, глубина 11,3 мм
- Для угла корпуса: 30°
- Полный угол установки: 120°
- Угол открывания: 90°
- Тип монтажа: clip-on
- Толщина фасада: 16-26 мм

ТИП УСТАНОВКИ

УГЛОВАЯ

УСТАНОВОЧНЫЙ ЧЕРТЕЖ

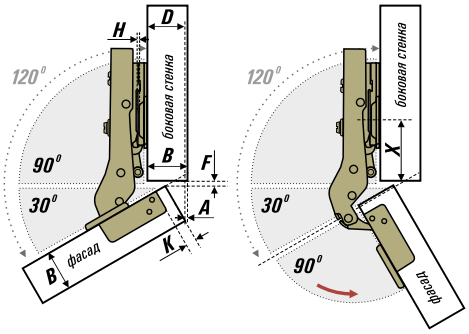

МОНТАЖНАЯ ПЛАНКА

Монтажные планки для петель SOFT CLOSING отличаются своей конструкцией в зависимости от вида петли (назначения) и способа регулирования.
Конструкции монтажных планок в комплекте для петли **HDS030/090**:

ТИП	ЧЕРТЕЖ	АРТИКУЛ ПЕТЛИ
СТАНДАРТ SOFT модель 3 (евровинт) H=0	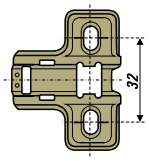	HDS030/090/100

ПРИСАДКА

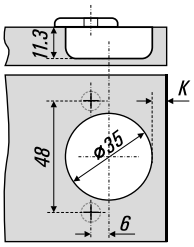

РАСЧЕТНАЯ ФОРМУЛА	АРТИКУЛ	МОНТАЖНАЯ	КРЕПЕЖ МОНТАЖНОЙ	АТРИБУТЫ
F > = 1.5 **X = 34.5 – K/2**	HDS030/090/100	H=2	евровинт (не в комплекте)	–

X \ K		3	4	5	6	7
H	0	33	32.5	32	31.5	31

*Значение фуги **A** при расчетах не рекомендовано оставлять менее 1.5 мм для наиболее оптимальной работы конструкции. Меньшие значения значительно ухудшают рабочие показатели петли и могут способствовать повреждению фасада или корпуса мебели. Установочное расстояние **F** также зависит от фуги **A** по формуле **A**–0.5.

РАСЧЕТ МИНИМАЛЬНОЙ ФУГИ А

A \ B / K	16	18	20	22	24	26
3	-1.5	-0.5	0.5	1.5	2.5	3.5
4	-2.5	-1.5	-0.5	0.5	1.5	2.5
5	-3	-2	-1	0	1	2
6	-4	-3	-2	-1	0	1
7	-5	-4	-3	-2	-1	0

*данные расчеты верны при условии **B**(фасад)=**B**(боковая стенка) при **B**(фасад)>**B**(боковая стенка) значение фуги **A** изменяется на число увеличения толщины фасада в сторону своего отрицательного значения, при **B**(фасад)<**B**(боковая стенка) - в сторону положительного.

SOFT CLOSING

wood | soft closing | 35 | 45° | 90°

система **CLIP-ON**

HDS045/090

Петля **soft closing** четырехшарнирная для фасадов из дерева (массив, МДФ, ДСП и т.д.) с амортизатором для плавного закрытия дверцы, используется для для корпусной мебели нестандартной конструкции.

- Размеры чашки: диаметр 35 мм, глубина 11,3 мм
- Для угла корпуса: 45°
- Полный угол установки: 135°
- Угол открывания: 90°
- Тип монтажа: clip-on
- Толщина фасада: 16-26 мм

ТИП УСТАНОВКИ

УГЛОВАЯ

УСТАНОВОЧНЫЙ ЧЕРТЕЖ

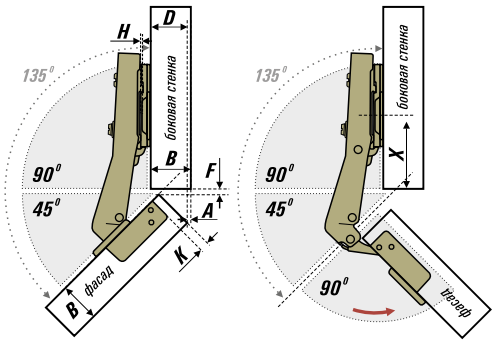

МОНТАЖНАЯ ПЛАНКА

Монтажные планки для петель SOFT CLOSING отличаются своей конструкцией в зависимости от вида петли (назначения) и способа регулирования.
Конструкции монтажных планок в комплекте для петли **HDS045/090**:

ТИП	ЧЕРТЕЖ	АРТИКУЛ ПЕТЛИ
СТАНДАРТ SOFT модель 4 (евровинт) H=0	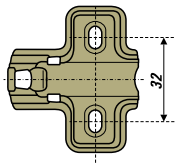	HDS045/090/102

ПРИСАДКА

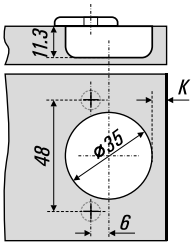

РАСЧЕТНАЯ ФОРМУЛА	АРТИКУЛ	МОНТАЖНАЯ	КРЕПЕЖ МОНТАЖНОЙ	АТРИБУТЫ
F > = 1.5 X / K: 3, 4, 5, 6, 7 H 0: 44, 43, 42.5, 42, 41	HDS045/090/100	H=0	евровинт (не в комплекте)	–

*Значение фуги **A** при расчетах не рекомендовано оставлять менее 1.5 мм для наиболее оптимальной работы конструкции. Меньшие значения значительно ухудшают рабочие показатели петли и могут способствовать повреждению фасада или корпуса мебели. Установочное расстояние **F** также зависит от фуги **A** по формуле **A**–0.5.

РАСЧЕТ МИНИМАЛЬНОЙ ФУГИ А

A / K \ B	16	18	20	22	24	26
3	0	1	2	3	4	5
4	-0.5	0	-0.5	0.5	1.5	2.5
5	-1	-0.5	0	0.5	1	1.5
6	-2	-1	0	1	2	3
7	-2.5	-2	-1.5	-1	-0.5	0

*данные расчеты верны при условии **B**(фасад)=**B**(боковая стенка) при **B**(фасад)>**B**(боковая стенка) значение фуги **A** изменяется на число увеличения толщины фасада в сторону своего отрицательного значения, при **B**(фасад)<**B**(боковая стенка) - в сторону положительного.

SOFT CLOSING

wood | soft closing | 35 | 180° | 95°

система CLIP-ON

HDS180/095

Петля **soft closing** штольная четырехшарнирная для фальш-панелей из дерева (массив, МДФ, ДСП и т.д.) с амортизатором для плавного закрытия дверцы.

- Размеры чашки: диаметр 35 мм, глубина 11,3 мм
- Угол установки: 180°
- Угол открывания: 95°
- Тип монтажа: clip-on
- Толщина фасада: 16- 26 мм

ТИП УСТАНОВКИ

ГОРИЗОНТАЛЬНАЯ

УСТАНОВОЧНЫЙ ЧЕРТЕЖ

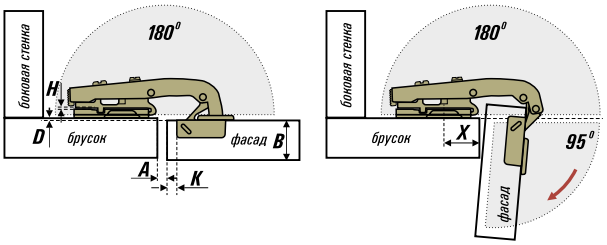

МОНТАЖНАЯ ПЛАНКА

Монтажные планки для петель SOFT CLOSING отличаются своей конструкцией в зависимости от вида петли (назначения) и способа регулирования.
Конструкции монтажных планок в комплекте для петли **HDS180/095**:

ТИП	ЧЕРТЕЖ	АРТИКУЛ ПЕТЛИ
СТАНДАРТ SOFT модель 4 (евровинт) H=0	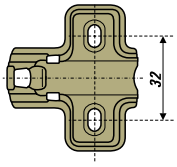	HDS180/095/100

ПРИСАДКА

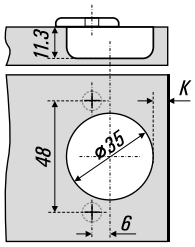

РАСЧЕТНАЯ ФОРМУЛА	АРТИКУЛ	МОНТАЖНАЯ	КРЕПЕЖ МОНТАЖНОЙ	АТРИБУТЫ
D / K: 3, 4, 5 H: 0: 2, 2, 2 **X* = 35.5 – A – K** *при условии: толщина бруска должна быть меньше либо равна толщине фасада **B**.	HDS180/090/100	H=0	евровинт (не в комплекте)	–

*Значение фуги **A** при расчетах не рекомендовано оставлять менее 1.5 мм для наиболее оптимальной работы конструкции. Меньшие значения значительно ухудшают рабочие показатели петли и могут способствовать повреждению фасада или корпуса мебели.

РАСЧЕТ МИНИМАЛЬНОЙ ФУГИ A

A / K \ B	16	18	20	22	24	26
3	0.5	0.5	0.5	3.5	5.5	7.5
4	0.5	0.5	0.5	2.5	4.5	6.5
5	0.5	0.5	0.5	1.5	3.5	5.5

*данные расчеты верны при условии **B**(фасад)=**B**(брусок) при **B**(фасад)>**B**(брусок) значение фуги **A** может изменяться на число увеличения толщины фасада в сторону своего отрицательного значения, при **B**(фасад)<**B**(брусок) - в сторону положительного.

SOFT CLOSING

glass | soft closing | 26 | 90° | 95°

система CLIP-ON

HGS090/095

Петля **soft closing** четырехшарнирная для фасадов из стекла, зеркала или акрила, с амортизатором для плавного закрытия дверцы, может комплектоваться фронтальной крышкой.

- Размеры чашки: диаметр 26 мм
- Угол установки: 90°
- Угол открывания: 95°
- Тип монтажа: clip-on
- Толщина стекла/зеркала: 4-6 мм

ТИП УСТАНОВКИ	УСТАНОВОЧНЫЙ ЧЕРТЕЖ	РАСЧЕТНАЯ ФОРМУЛА
A НАКЛАДНАЯ	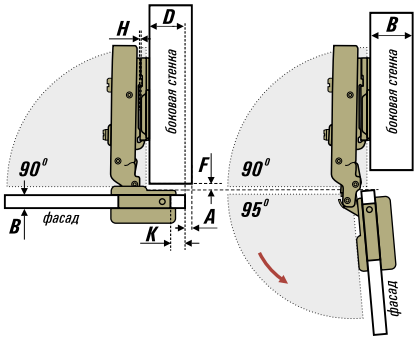	H = 10 + K – D D / K: 4, 5, 6 H: 0, 14, 15, 16 F >= A – 0.5 A = B(бок.) – D D = 10 + K
B ПОЛУНАКЛАДНАЯ	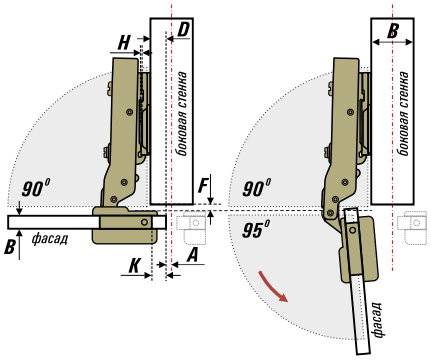	H = 4 + K – D D / K: 4, 5, 6 H: 0, 7, 8, 9 F >= A – 0.5 A = B(бок.)/2 – D D = 4 + K
C ВКЛАДНАЯ	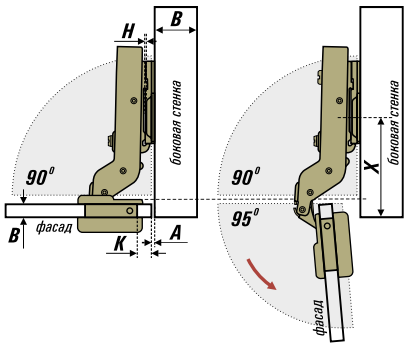	H = K + A – 6 A / K: 4, 5, 6 H: 0, 2, 1, - X = 37 + B

КРЫШКА ФРОНТАЛЬНАЯ

Петли для стекла обычно устанавливаются с фронтальной крышкой, которая носит декоративный характер и в том числе скрывает элементы монтажа. Виды фронтальных крышек указаны в таблице.

КРЫШКА ФРОНТАЛЬНАЯ	ЧЕРТЕЖ	ЦВЕТ	АРТИКУЛ	КРЫШКА ФРОНТАЛЬНАЯ	ЧЕРТЕЖ	ЦВЕТ	АРТИКУЛ
	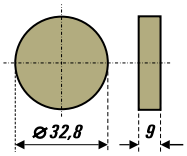	хром	ZC1		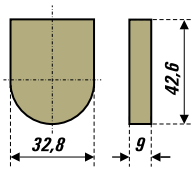	хром	Z01
		черный	ZC2			черный	Z02

МОНТАЖНАЯ ПЛАНКА

Конструкции монтажных планок SOFT CLOSING в комплекте для петли **HG090/100**:

ТИП	ЧЕРТЕЖ	АРТИКУЛ ПЕТЛИ
СТАНДАРТ SOFT модель 5 (евровинт) H=0	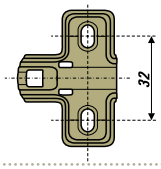	HGS090A/095/100/ZC1
		HGS090C/095/100/ZC2

ПРИСАДКА

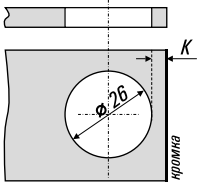

АРТИКУЛ	МОНТАЖНАЯ	КРЕПЕЖ МОНТАЖНОЙ	АТРИБУТЫ
HGS090A/095/100/ZC1	H=0	евровинт (не в комплекте)	крышка фронтальная, форма - круг, цвет - хром, артикул ZC1
HGS090B/095/100/ZC1	H=0	евровинт (не в комплекте)	крышка фронтальная, форма - круг, цвет - хром, артикул ZC1
HGS090C/095/100/ZC2	H=0	евровинт (не в комплекте)	крышка фронтальная, форма - круг, цвет - черный, артикул ZC2

*Установочное расстояние **A** рекомендовано не менее 1.5 мм для наиболее оптимальной работы конструкции. Меньшие значения значительно ухудшают рабочие показатели петли и могут способствовать повреждению фасада или корпуса мебели.

SOFT CLOSING

wood | soft closing | 26 | 90° | 95°

система **CLIP-ON**

HMS090/095

Петля **soft closing** "мини", четырехшарнирная, с уменьшенным диаметром чашки, для фасадов из дерева (массив, МДФ, ДСП и т.д.), с амортизатором для плавного закрытия дверцы.

- Размеры чашки: диаметр 26 мм, глубина 9,5 мм
- Угол установки: 90°
- Угол открывания: 95°
- Тип монтажа: clip-on
- Толщина фасада: 14 - 22 мм

ТИП УСТАНОВКИ	УСТАНОВОЧНЫЙ ЧЕРТЕЖ	РАСЧЕТНАЯ ФОРМУЛА
A **НАКЛАДНАЯ**	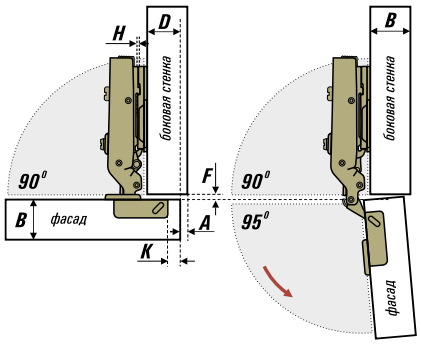	H = 10 + K – D D / K: 3, 4, 5 H: 0, 13, 14, 15 F >= A – 0.5 A = B(бок.) – D D = 10 + K
B **ПОЛУНАКЛАДНАЯ**	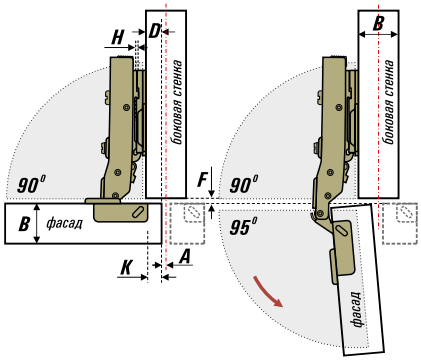	H = 3 + K – D D / K: 3, 4, 5 H: 0, 6, 7, 8 F >= A – 0.5 A = B(бок.)/2 – D D = 3 + K
C **ВКЛАДНАЯ**	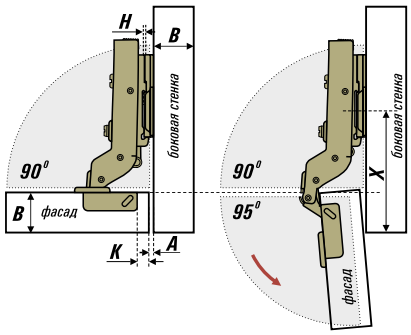	H = K + A – 7 A / K: 3, 4, 5 H: 0, 4, 3, 2 X = 37 + B

МОНТАЖНАЯ ПЛАНКА

Монтажные планки для петель SOFT CLOSING отличаются своей конструкцией в зависимости от вида петли (назначения) и способа регулирования.
Конструкции монтажных планок в комплекте для петли **HMS090/095**:

ТИП	ЧЕРТЕЖ	АРТИКУЛ ПЕТЛИ
СТАНДАРТ SOFT модель 6 (евровинт) H=0	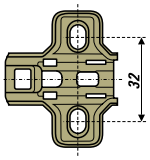	HMS090A/095/100
		HMS090B/095/100

ПРИСАДКА

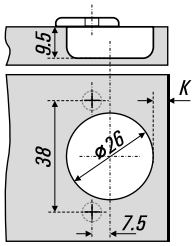

*Значение фуги **A** при расчетах не рекомендовано оставлять менее 1.5 мм для наиболее оптимальной работы конструкции. Меньшие значения значительно ухудшают рабочие показатели петли и могут способствовать повреждению фасада или корпуса мебели. Установочное расстояние **F** также зависит от фуги **A** по формуле **A**–0.5.

АРТИКУЛ	МОНТАЖНАЯ	КРЕПЕЖ МОНТАЖНОЙ	АТРИБУТЫ
HMS090A/095/100	H=0	евровинт (не в комплекте)	–
HMS090B/095/100	H=0	евровинт (не в комплекте)	–
HMS090C/095/100	H=0	евровинт (не в комплекте)	–

КОНСТРУКТИВНЫЕ ОСОБЕННОСТИ ПЕТЛИ

- *фиксирующая клипса*
- *монтажная планка Soft closung 3D*
- *регулировочные винты 3D*
- *пружина*
- *пазовые крепежные зацепы (для фиксации на монтажной планке)*
- *амортизатор*

SOFT CLOSING 3D

ПЕТЛИ КАТЕГОРИИ SOFT CLOSING 3D

SOFT CLOSING 3D – петли, в конструкции которых присутствует гидравлическое демпферное устройство – амортизатор, встроенное в плечо корпуса петли, соединяющемся с чашей, и позволяющее обеспечить плавное закрывание створки дверцы. Отличить внешне их можно по сложной конструкции плеча – она имеет характерную пружинчатую форму. Как правило, демпфер лишь гасит удар, делая закрывание фасада бесшумным. Дотягивает же до положения закрытия дверцу сама петля, а скорость закрывания зависит от веса фасада. Посторонние устройства для обеспечения плавного закрытия не используются.

Эти петли наиболее востребованны при изготовлении мебели среднего и премиум-класса не только за свою способность обеспечить мягкое и бесшумное закрывание, но и за простоту установки и демонтажа. Такие петли производятся обычно для монтажной системы **Clip-on**, при которой установка осуществляется простым защелкиванием, а демонтаж – легким нажатием на фиксирующую клипсу.

Другой отличительной конструктивной особенностью петель категории **SOFT CLOSING 3D** является изменение тела петли, наличие регулировочного эксцентрикового винта в конструкции и комплект монтажной планкой с возможностью **3D**-регулировки винтом эксцентрикового смещения, использование которого существенно сэкономит время при регулировке высоты ±2 мм.

SOFT CLOSING 3D

wood | soft closing | 35 | 90° | 100° | 3D

система **CLIP-ON**

HDS090/100/.../3D

Петля **soft closing** четырехшарнирная для фасадов из дерева (массив, МДФ, ДСП и т.д.) с амортизатором для плавного закрытия дверцы.

- Размеры чашки: диаметр 35 мм, глубина 11,3 мм
- Угол установки: 90°
- Угол открывания: 110°
- Тип монтажа: clip-on
- 3D-регулировка
- Толщина фасада: 16-26 мм

ТИП УСТАНОВКИ	УСТАНОВОЧНЫЙ ЧЕРТЕЖ	РАСЧЕТНАЯ ФОРМУЛА

A НАКЛАДНАЯ

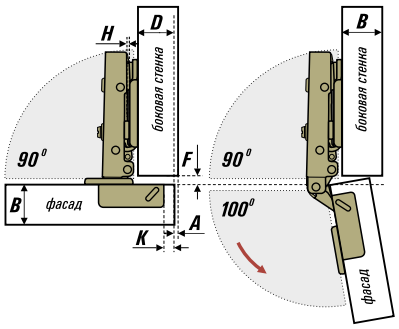

H = 13 + K – D

D / K	3	4	5	6	7
H 0	16	17	18	19	20

F >= A – 0.5

A = B(бок.) – D
D = 13 + K

B ПОЛУНАКЛАДНАЯ

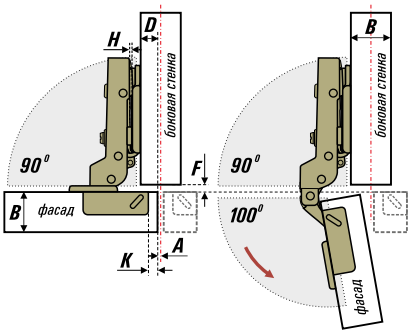

H = 4 + K – D

D / K	3	4	5	6	7
H 0	9	10	11	12	13

F >= A – 0.5

A = B(бок.)/2 – D
D = 4 + K

C ВКЛАДНАЯ

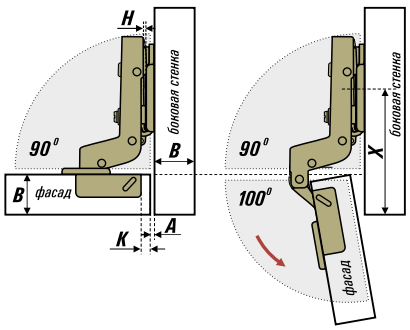

H = K + A – 6

A / K	3	4	5	6	7
H 0	3	2	1	-	-

X = 37 + B

МОНТАЖНАЯ ПЛАНКА

Монтажные планки для петель SOFT CLOSING 3D отличаются своей конструкцией в зависимости от вида петли (назначения) и способа регулирования.
Конструкции монтажных планок в комплекте для петли **HDS090/100/../3D**:

ТИП	ЧЕРТЕЖ	АРТИКУЛ ПЕТЛИ
3D-РЕГУЛИРОВКА С ЭКСЦЕНТРИКОМ модель 1 H=0	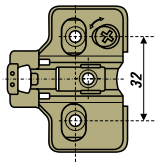	HDS090A/110/100/3D

ПРИСАДКА

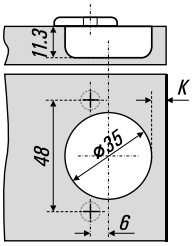

*Значение фуги **A** при расчетах не рекомендовано оставлять менее 1.5 мм для наиболее оптимальной работы конструкции. Меньшие значения значительно ухудшают рабочие показатели петли и могут способствовать повреждению фасада или корпуса мебели. Установочное расстояние **F** также зависит от фуги **A** по формуле **A**–0.5.

АРТИКУЛ	МОНТАЖНАЯ	КРЕПЕЖ МОНТАЖНОЙ	АТРИБУТЫ
HDS090A/110/100/3D	H=0	саморез (не в комплекте)	**3D**-регулировка монтажной планки и тела петли винтами эксцентрикового смещения
HDS090B/110/100/3D	H=0	саморез (не в комплекте)	**3D**-регулировка монтажной планки и тела петли винтами эксцентрикового смещения
HDS090C/110/100/3D	H=0	саморез (не в комплекте)	**3D**-регулировка монтажной планки и тела петли винтами эксцентрикового смещения

SOFT CLOSING 3D

wood | soft closing | 35 | 90° | 100° | 3D

система **CLIP-ON**

HDS090/100/.../3D/V

Петля **soft closing** четырехшарнирная для фасадов из дерева (массив, МДФ, ДСП и т.д.) с амортизатором для плавного закрытия дверцы, клипса рычажного типа.

- Размеры чашки: диаметр 35 мм, глубина 11,3 мм
- Угол установки: 90°
- Угол открывания: 100°
- Тип монтажа: clip-on
- 3D-регулировка
- Толщина фасада: 16-24 мм

ТИП УСТАНОВКИ	УСТАНОВОЧНЫЙ ЧЕРТЕЖ	РАСЧЕТНАЯ ФОРМУЛА
A **НАКЛАДНАЯ**	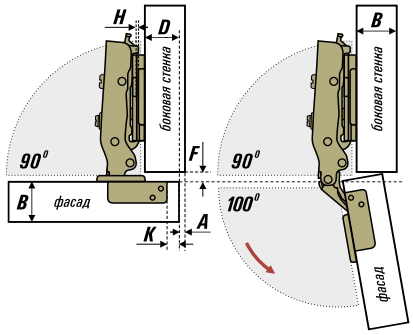	**H = 13 + K – D** D / K: 3, 4, 5, 6, 7 H / 0: 16, 17, 18, 19, 20 **F >= A – 0.5** **A = B(бок.) – D** **D = 13 + K**
B **ПОЛУНАКЛАДНАЯ**	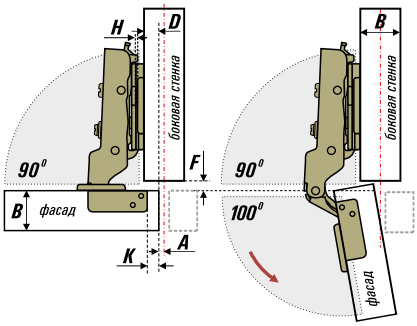	**H = 8 + K – D** D / K: 3, 4, 5, 6, 7 H / 0: 11, 12, 13, 14, 15 **F >= A – 0.5** **A = B(бок.)/2 – D** **D = 8 + K**
C **ВКЛАДНАЯ**	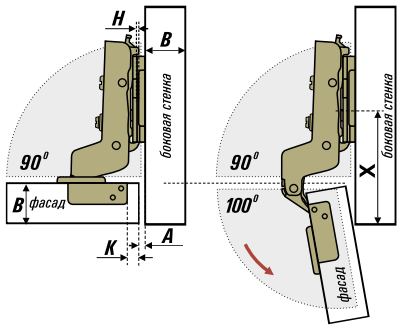	**H = K + A – 5** A / K: 3, 4, 5, 6, 7 H / 0: 2, 1, -, -, - **X = 37 + B**

МОНТАЖНАЯ ПЛАНКА

Монтажные планки для петель SOFT CLOSING 3D отличаются своей конструкцией в зависимости от вида петли (назначения) и способа регулирования.
Конструкции монтажных планок в комплекте для петли **HDS090/100/.../3D/V**:

ТИП	ЧЕРТЕЖ	АРТИКУЛ ПЕТЛИ
3D-РЕГУЛИРОВКА С ЭКСЦЕНТРИКОМ модель 2 H=0	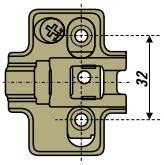	HDS090A/100/100/3D/V

ПРИСАДКА

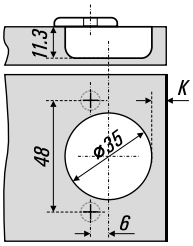

*Значение фуги **A** при расчетах не рекомендовано оставлять менее 1.5 мм для наиболее оптимальной работы конструкции. Меньшие значения значительно ухудшают рабочие показатели петли и могут способствовать повреждению фасада или корпуса мебели. Установочное расстояние **F** также зависит от фуги **A** по формуле **A**–0.5.

АРТИКУЛ	МОНТАЖНАЯ	КРЕПЕЖ МОНТАЖНОЙ	АТРИБУТЫ
HDS090A/100/100/3D/V	H=0	саморез (не в комплекте)	**3D**-регулировка монтажной планки и тела петли винтами эксцентрикового смещения, клипса рычажного типа
HDS090B/100/100/3D/V	H=0	саморез (не в комплекте)	**3D**-регулировка монтажной планки и тела петли винтами эксцентрикового смещения, клипса рычажного типа
HDS090C/100/100/3D/V	H=0	саморез (не в комплекте)	**3D**-регулировка монтажной планки и тела петли винтами эксцентрикового смещения, клипса рычажного типа

SOFT CLOSING 3D

wood | soft closing | 35 | 90° | 95° | 3D

система **CLIP-ON**

HMS090/095/.../3D

Петля **soft closing** "мини", четырехшарнирная, с уменьшенным диаметром чашки, для фасадов из дерева (массив, МДФ, ДСП и т.д.), с амортизатором для плавного закрытия дверцы.

- Размеры чашки: диаметр 26 мм, глубина 9,5 мм
- Угол установки: 90°
- Угол открывания: 95°
- Тип монтажа: clip-on
- 3D-регулировка
- Толщина фасада: 14 - 22 мм

ТИП УСТАНОВКИ	УСТАНОВОЧНЫЙ ЧЕРТЕЖ	РАСЧЕТНАЯ ФОРМУЛА
A **НАКЛАДНАЯ**	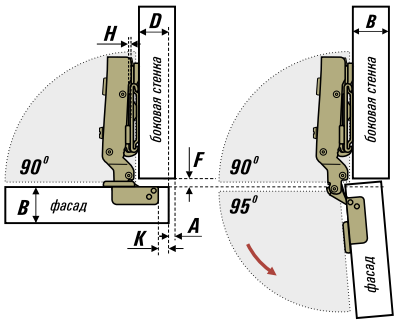	**H = 10 + K – D** D / K: 3, 4, 5 H: 0, 17, 18, 19 **F >= A – 0.5** **A = B(бок.) – D** **D = 10 + K**
B **ПОЛУНАКЛАДНАЯ**	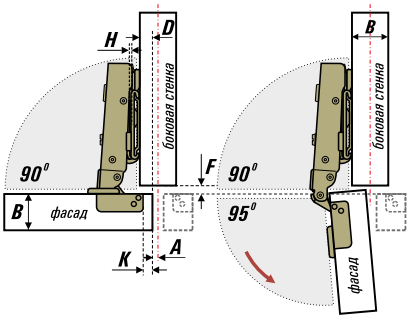	**H = 5 + K – D** D / K: 3, 4, 5 H: 0, 8, 9, 10 **F >= A – 0.5** **A = B(бок.)/2 – D** **D = 8 + K**
C **ВКЛАДНАЯ**	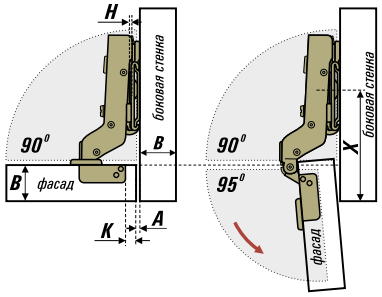	**H = K + A – 4** A / K: 3, 4, 5 H: 0, 1, 0, -1 **X = 37 + B**

МОНТАЖНАЯ ПЛАНКА

Монтажные планки для петель SOFT CLOSING 3D отличаются своей конструкцией в зависимости от вида петли (назначения) и способа регулирования.
Конструкции монтажных планок в комплекте для петли **HDS090/095/.../3D**:

ТИП	ЧЕРТЕЖ	АРТИКУЛ ПЕТЛИ
3D-РЕГУЛИРОВКА С ЭКСЦЕНТРИКОМ модель 1 H=0	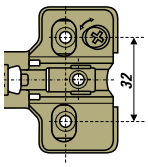	HMS090A/095/100/3D

ПРИСАДКА

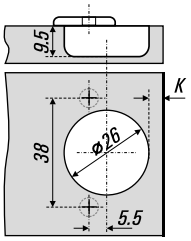

*Значение фуги **A** при расчетах не рекомендовано оставлять менее 1.5 мм для наиболее оптимальной работы конструкции. Меньшие значения значительно ухудшают рабочие показатели петли и могут способствовать повреждению фасада или корпуса мебели. Установочное расстояние **F** также зависит от фуги **A** по формуле **A**–0.5.

АРТИКУЛ	МОНТАЖНАЯ	КРЕПЕЖ МОНТАЖНОЙ	АТРИБУТЫ
HMS090A/095/100/3D	H=0	саморез (не в комплекте)	**3D**-регулировка монтажной планки с винтом эксцентрикового смещения
HMS090B/095/100/3D	H=0	саморез (не в комплекте)	**3D**-регулировка монтажной планки с винтом эксцентрикового смещения
HMS090C/095/100/3D	H=0	саморез (не в комплекте)	**3D**-регулировка монтажной планки с винтом эксцентрикового смещения

PUSH

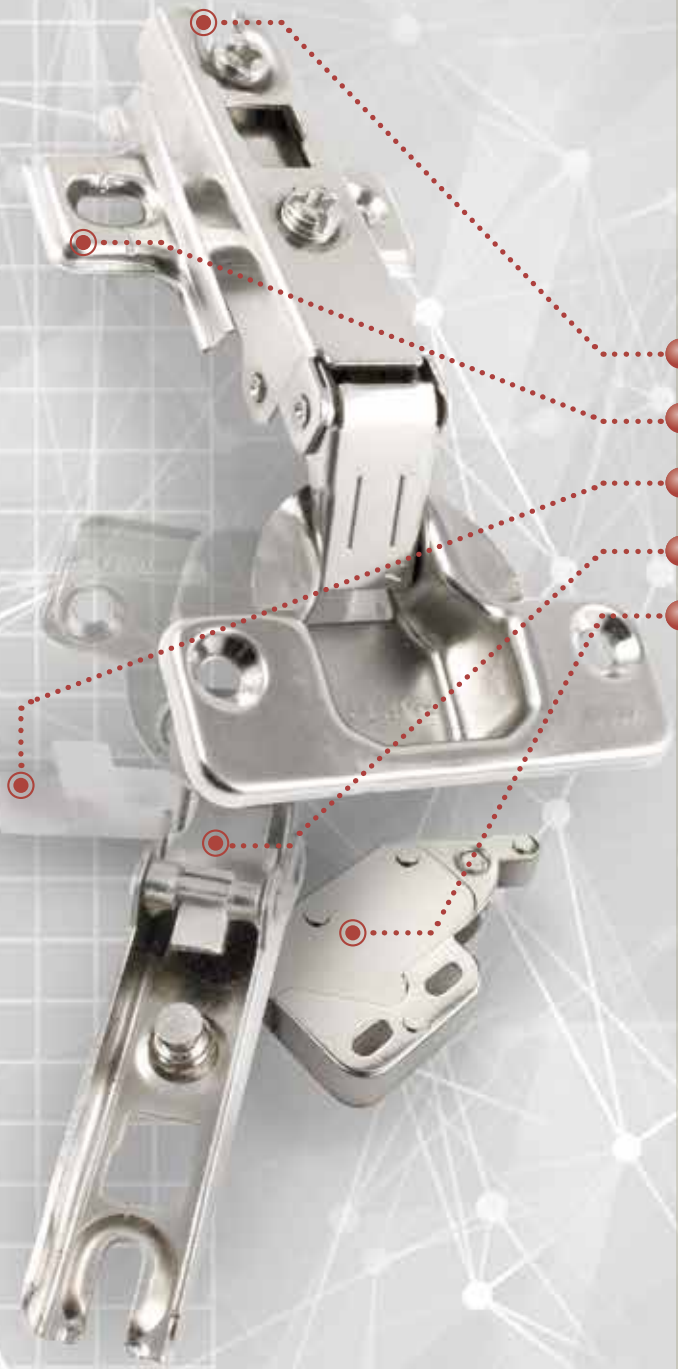

КОНСТРУКТИВНЫЕ ОСОБЕННОСТИ ПЕТЛИ

- *система Slide-on*
- *монтажная планка*
- *фиксатор для толкателя*
  (комплект толкателя)
- *пружина обратного хода*
- *пружинный толкатель*
  (не входит в комплект петли, приобретается отдельно)

PUSH

ПЕТЛИ КАТЕГОРИИ PUSH

Уникальное предложение на рынке петель – это петли с пружиной обратного хода, которые дают возможность открывания фасадов без помощи мебельных ручек и дополнительного усилия, просто нажмите на цверцу.

Использование в мебельном поизводстве петель категории **PUSH** дают конструкторам и дизайнерам гораздо больше возможностей в проектировании новых мебельных систем различной сложности, удобных, красивых и безопасных в использовании.

Петля **PUSH** устанавливается в комплекте с пружинным толкателем, который позволяет зафиксировать дверцу в закрытом положении. При нажатии на дверцу шток толкателя поступательным движением приоткрывает дверцу, ослабляя зацеп и пружина петли срабатывает под давлением веса фасада, открывая дверцу. В следствие данного условия не рекомендуется установка таких петель на легкие горизонтальные или вертикальные фасады толщиной менее 16 мм. Однако это просто находка для фасадов из массива дерева или инкрустированных металлическим или иным декором.

PUSH

wood | 35 | 90° | 100°

система SLIDE-ON

HD090/100/.../Push

Петля **Push** четырехшарнирная для фасадов из дерева (массив, МДФ, ДСП и т.д.) с пружиной обратного хода. Устанавливается со специальным пружинным толкателем. Толкатель в комплект не входит.

- Размеры чашки: диаметр 35 мм, глубина 11,3 мм
- Угол установки: 90°
- Угол открывания: 100°
- Тип монтажа: clip-on
- Толщина фасада: 16-26 мм

ТИП УСТАНОВКИ / УСТАНОВОЧНЫЙ ЧЕРТЕЖ / РАСЧЕТНАЯ ФОРМУЛА

A НАКЛАДНАЯ

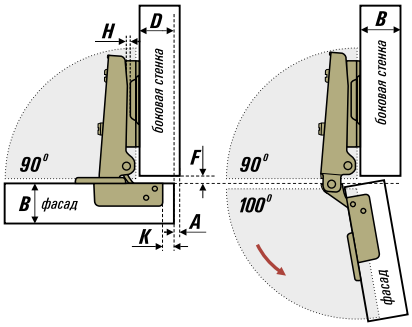

H = 12 + K – D

D / K	3	4	5	6	7
H 2	13	14	15	16	17

F >= A – 0.5

A = B(бок.) – D
D = 12 + K

B ПОЛУНАКЛАДНАЯ

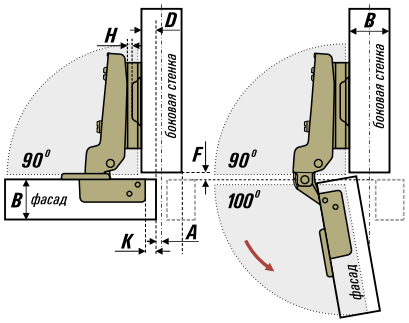

H = 5 + K – D

D / K	3	4	5	6	7
H 2	6	7	8	9	10

F >= A – 0.5

A = B(бок.)/2 – D
D = 8 + K

C ВКЛАДНАЯ

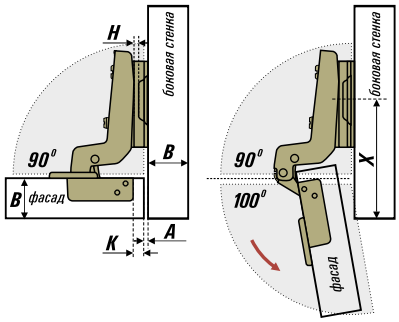

H = K + A – 6

A / K	3	4	5	6	7
H 2	1	0	-1	-2	-3

X = 37 + B

МОНТАЖНАЯ ПЛАНКА

Монтажные планки для петель отличаются своей конструкцией в зависимости от вида петли (назначения) и способа регулирования.

Конструкции монтажных планок в комплекте для петли **HD090/100/.../Push**:

ТИП	ЧЕРТЕЖ	АРТИКУЛ ПЕТЛИ
СТАНДАРТ модель 1 (евровинт) H=2	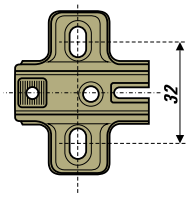	HD090A/100/102/Push

ПРИСАДКА

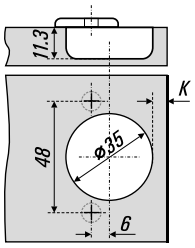

Внимание!
Для использования петель с обратной пружиной в комплекте с газовыми лифтами для горизонтальных фасадов (открывание вверх) будет необходима корректировка присадочных размеров лифтов.

*Значение фуги **A** при расчетах не рекомендовано оставлять менее 1.5 мм для наиболее оптимальной работы конструкции. Меньшие значения значительно ухудшают рабочие показатели петли и могут способствовать повреждению фасада или корпуса мебели. Установочное расстояние **F** также зависит от фуги **A** по формуле **A**–0.5.

АРТИКУЛ	МОНТАЖНАЯ	КРЕПЕЖ МОНТАЖНОЙ	АТРИБУТЫ
HD090A/100/102/Push	H=2	евровинт (не в комплекте)	толкатель для петли, артикул Ph03
HD090B/100/102/Push	H=2	евровинт (не в комплекте)	толкатель для петли, артикул Ph03
HD090C/100/102/Push	H=2	евровинт (не в комплекте)	толкатель для петли, артикул Ph03

PUSH

Ph03

Толкатель пружинный на защелке для мебельных петель с пружиной обратного хода категории **PUSH**

- Нажимная пружина с роликом ABS
- Фиксатор цельный пластиковый
- Угол установки: 90⁰
- Толщина фасада: для фасадов до 26 мм

ТИП	ЧЕРТЕЖ
ТОЛКАТЕЛЬ с ФИКСАТОРОМ	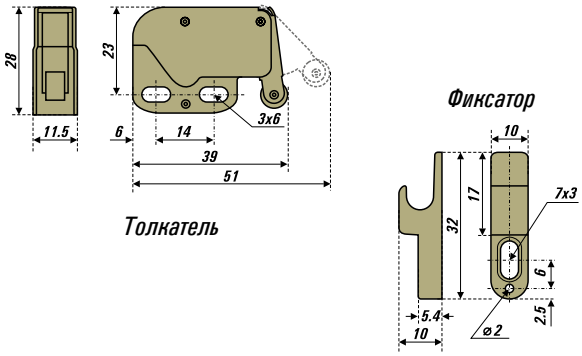

Пружинный толкатель с фиксатором служит для для фиксации дверок люков, технических дверей и других изделий в закрытом состоянии и имеет широкий диапазон применения. Его можно использовать в любых закрываемых полостях и нишах в качестве самостоятельной защелки для дверей и люков, а также в комплексе с мебельной петлей обратного хода, газовыми лифтами или любыми другими подъемными механихмами или механизмами открытия.

Принцип работы: при закрывании пружинный толкатель надежно фиксирует фасад. При открывании достаточно слегка нажать на фасад, в корпусе защелки срабатывает обратная пружина и защелка выталкивает фасад наружу.

Возможность настройки: с помощью продольных отверстий в корпусе возможна регулировка — /+ 2мм.

УСТАНОВОЧНЫЙ ЧЕРТЕЖ

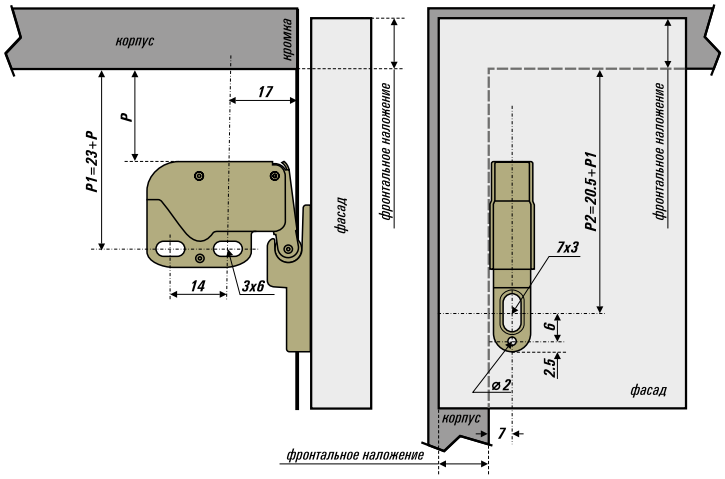

АРТИКУЛ	ДЛЯ КОМПЛЕКТА К ПЕТЛЕ
Ph03	HD090A/100/102/Push

UNUSUAL

ВОЗМОЖНЫЕ КОНСТРУКТИВНЫЕ ОСОБЕННОСТИ ПЕТЛИ

- *монтажные площадки*
  (фрезеровка не требуется)
- *амортизация*
  (для петель, отличных по конструкции изделия)
- *угол плеча*
  (для установки фасада под различными углами в нестандартных мебельных конструкциях)

UNUSUAL

ПЕТЛИ КАТЕГОРИИ UNUSUAL

В данную категорию петель входят петли нестандартных углов установки для корпусной мебели, соответствующие классической петельной конструкции и не имеющие в ней других особенностей, таких, например, как наличие демпфера (без амортизатора), а также петли, имеющие отличие от обычной конструкции петли, например – отсутствие чаши, что исключает дополнительное сверление фасадов при присадке для монтажа.

Эти петли петли дают возможность воплотить в жизнь любые дизайнерские решения и решить такие сложные задачи при проектировании мебели, как необходимость размещения систем хранения в маленьких или суженых и вытянутых пространствах, пространствах, имеющих большое количество углов или выступов. Поэтому петли категории **UNUSUAL** также востребованы на рынке, как и петли **STANDARD**.

UNUSUAL

wood | 35 | 30° | 90°

система SLIDE-ON

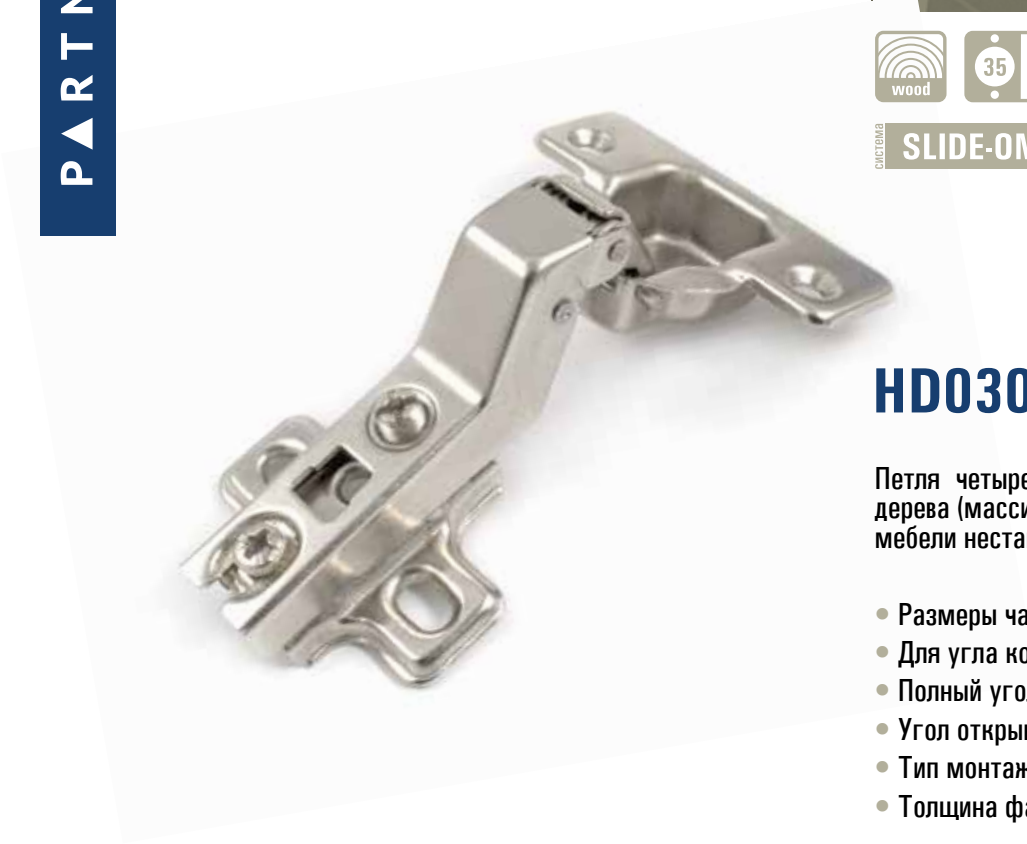

HD030/090

Петля четырехшарнирная угловая для фасадов из дерева (массив, МДФ, ДСП и т.д.), для для корпусной мебели нестандартной конструкции.

- Размеры чашки: диаметр 35 мм, глубина 11,3 мм
- Для угла корпуса: 30°
- Полный угол установки: 120°
- Угол открывания: 90°
- Тип монтажа: slide-on
- Толщина фасада: 16-26 мм

ТИП УСТАНОВКИ

УГЛОВАЯ

УСТАНОВОЧНЫЙ ЧЕРТЕЖ

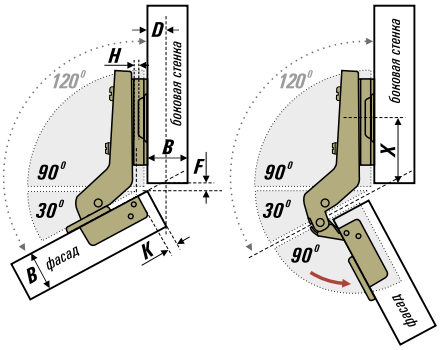

МОНТАЖНАЯ ПЛАНКА, ОСОБЕННОСТИ

Монтажные планки для петель отличаются своей конструкцией в зависимости от вида петли (назначения) и способа регулирования.
Конструкции монтажных планок в комплекте для петли **HD030/090**:

ТИП	ЧЕРТЕЖ	АРТИКУЛ ПЕТЛИ
СТАНДАРТ модель 1 (евровинт) H=2	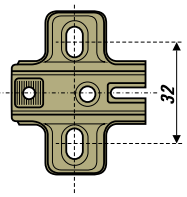	HD030/090/002

ПРИСАДКА

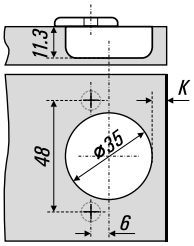

РАСЧЕТНАЯ ТАБЛИЦА	АРТИКУЛ	МОНТАЖНАЯ	КРЕПЕЖ МОНТАЖНОЙ	АТРИБУТЫ
	HD030/090/002	H=2	евровинт (не в комплекте)	–

D	K	4	5	6	7
H	0	1.5	2.4	3.3	4.2
	2	0.5	0.4	1.3	2.2
	4	2.5	1.6	-0.7	0.2

X	K	4	5	6	7
H	0	37	36	35	34
	2	37	36	35	34
	4	37	36	35	34

*Значение фуги **A** при расчетах не рекомендовано оставлять менее 1.5 мм для наиболее оптимальной работы конструкции. Меньшие значения значительно ухудшают рабочие показатели петли и могут способствовать повреждению фасада или корпуса мебели. Установочное расстояние **F** также зависит от фуги **A** по формуле **A**–0.5.

UNUSUAL

wood 35 45° 90°

система SLIDE-ON

HD045/090

Петля четырехшарнирная угловая для фасадов из дерева (массив, МДФ, ДСП и т.д.), для корпусной мебели нестандартной конструкции.

- Размеры чашки: диаметр 35 мм, глубина 11,3 мм
- Для угла корпуса: 45°
- Полный угол установки: 135°
- Угол открывания: 90°
- Тип монтажа: slide-on
- Толщина фасада: 16-26 мм

ТИП УСТАНОВКИ

УГЛОВАЯ

УСТАНОВОЧНЫЙ ЧЕРТЕЖ

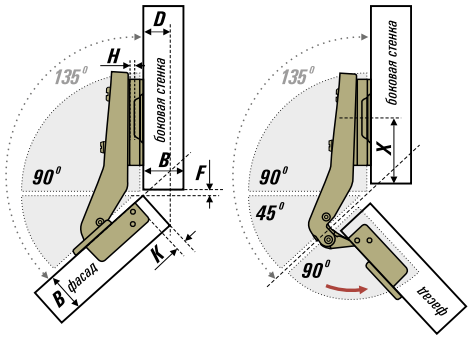

МОНТАЖНАЯ ПЛАНКА, ОСОБЕННОСТИ

Монтажные планки для петель отличаются своей конструкцией в зависимости от вида петли (назначения) и способа регулирования.
Конструкции монтажных планок в комплекте для петли **HD045/090**:

ТИП	ЧЕРТЕЖ	АРТИКУЛ ПЕТЛИ
СТАНДАРТ модель 1 (евровинт) H=2	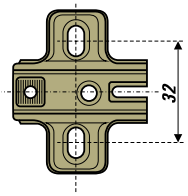	HD045/090/002

ПРИСАДКА

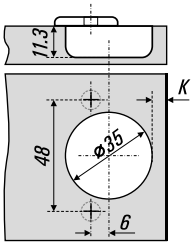

РАСЧЕТНАЯ ТАБЛИЦА	АРТИКУЛ	МОНТАЖНАЯ	КРЕПЕЖ МОНТАЖНОЙ	АТРИБУТЫ
	HD045/090/002	H=2	евровинт (не в комплекте)	–

D	K	4	5	6	7
H	0	6.5	7.2	7.9	8.6
	2	4.5	5.2	5.9	6.6
	4	2.5	1.6	-0.7	0.2

X	K	4	5	6	7
H	0	37	36	35	34
	2	37	36	35	34
	4	37	36	35	34

*Значение фуги **A** при расчетах не рекомендовано оставлять менее 1.5 мм для наиболее оптимальной работы конструкции. Меньшие значения значительно ухудшают рабочие показатели петли и могут способствовать повреждению фасада или корпуса мебели. Установочное расстояние **F** также зависит от фуги **A** по формуле **A**–0.5.

wood 35 -45° 105°

система SLIDE-ON

HD-45/105

Петля с отрицательным углом установки на корпус, четырехшарнирная, для фасадов из дерева (массив, МДФ, ДСП и т.д.), для корпусной мебели нестандартной конструкции.

- Размеры чашки: диаметр 35 мм, глубина 11,3 мм
- Для угла корпуса: -45⁰
- Полный угол установки: 45⁰
- Угол открывания: 105⁰
- Тип монтажа: slide-on
- Толщина фасада: 16-26 мм

ТИП УСТАНОВКИ

УГЛОВАЯ

УСТАНОВОЧНЫЙ ЧЕРТЕЖ

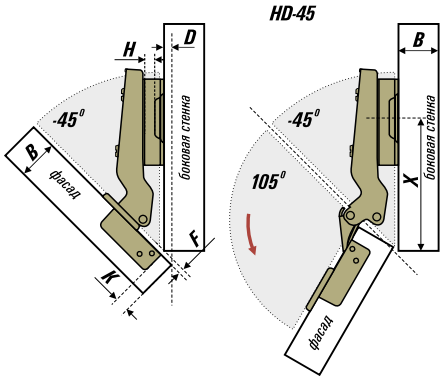

МОНТАЖНАЯ ПЛАНКА

Монтажные планки для петель отличаются своей конструкцией в зависимости от вида петли (назначения) и способа регулирования.
Конструкции монтажных планок в комплекте для петли **HD-45/105**:

ТИП	ЧЕРТЕЖ	АРТИКУЛ ПЕТЛИ
СТАНДАРТ модель 2 (саморез) H=4.5	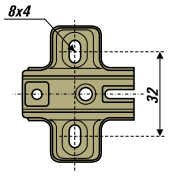	HD-45/105/004

ПРИСАДКА

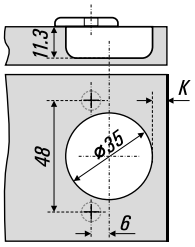

РАСЧЕТНАЯ ТАБЛИЦА	АРТИКУЛ	МОНТАЖНАЯ	КРЕПЕЖ МОНТАЖНОЙ	АТРИБУТЫ
D / K: 3, 4, 5, 6, 7 H 4.5: 2, 3, 3.7, 4.5, 5 **X = 57 + F**	HD-45/105/004	H=4,5	саморез (не в комплекте)	–

*Значение фуги **A** при расчетах не рекомендовано оставлять менее 1.5 мм для наиболее оптимальной работы конструкции. Меньшие значения значительно ухудшают рабочие показатели петли и могут способствовать повреждению фасада или корпуса мебели. Установочное расстояние **F** также зависит от фуги **A** по формуле **A**–0.5.

UNUSUAL

wood | 35 | 180° | 90°

система SLIDE-ON

HD180/090

Петля штольная четырехшарнирная для фальш-панелей из дерева (массив, МДФ, ДСП и т.д.).

- Размеры чашки: диаметр 35 мм, глубина 11,3 мм
- Угол установки: 180°
- Угол открывания: 90°
- Тип монтажа: slide-on
- Толщина фасада: 16-24 мм

ТИП УСТАНОВКИ

ГОРИЗОНТАЛЬНАЯ

УСТАНОВОЧНЫЙ ЧЕРТЕЖ

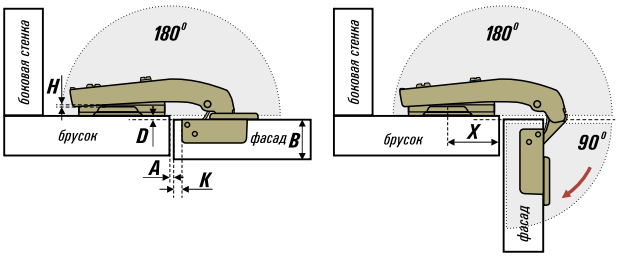

МОНТАЖНАЯ ПЛАНКА

Монтажные планки для петель отличаются своей конструкцией в зависимости от вида петли (назначения) и способа регулирования.
Конструкции монтажных планок в комплекте для петли **HD180/090**:

ТИП	ЧЕРТЕЖ	АРТИКУЛ ПЕТЛИ
СТАНДАРТ модель 1 (евровинт) H=2	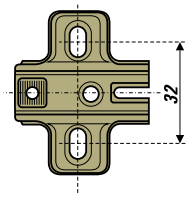	HD180/090/002

ПРИСАДКА

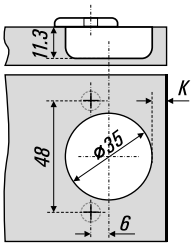

РАСЧЕТНАЯ ТАБЛИЦА	АРТИКУЛ	МОНТАЖНАЯ	КРЕПЕЖ МОНТАЖНОЙ	АТРИБУТЫ
D / K / H: 0 — 6, 6, 6; 2 — 4, 4, 4; 4 — 2, 2, 2 X / K / H: 0 — 24, 23, 22; 2 — 24, 23, 22; 4 — 24, 23, 22	HD180/090/002	H=2	евровинт (не в комплекте)	–

*Значение фуги **A** при расчетах не рекомендовано оставлять менее 1.5 мм для наиболее оптимальной работы конструкции. Меньшие значения значительно ухудшают рабочие показатели петли и могут способствовать повреждению фасада или корпуса мебели.

UNUSUAL

HWC90/90

Петля восьмишарнирная для фасадов из дерева (массив, МДФ, фанера и т.д.) с встроенным поршнем.

- Угол установки: 90°
- Угол открывания: 90°
- Длина петли L = 104 мм
- Толщина фасада: 14-26 мм

ТИП УСТАНОВКИ	УСТАНОВОЧНЫЙ ЧЕРТЕЖ
НАКЛАДНАЯ	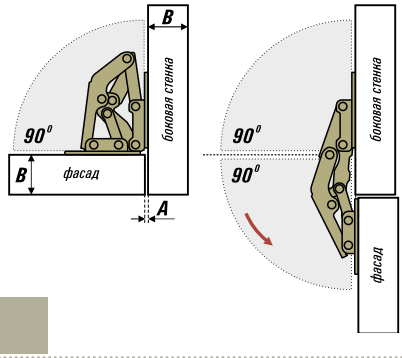
ВАРИАНТ ПОЛУНАКЛАДНАЯ	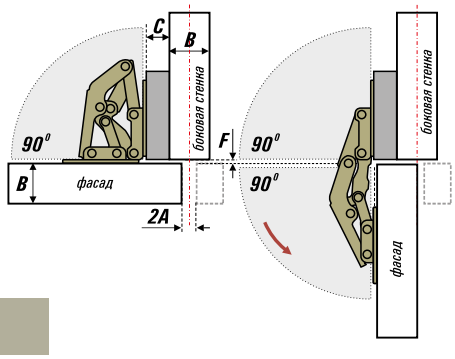
ВАРИАНТ ВКЛАДНАЯ	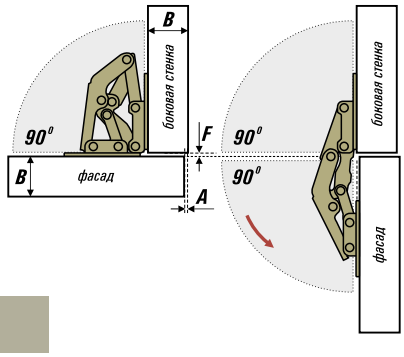

НАКЛАДНАЯ

Основной тип установки данной петли – накладная. Однако при определенной присадке петлю можно использовать как полунакладную или вкладную. В случае необходимости использования петли в качестве полунакладной, для монтажа на боковую стенку требуется установить прокладку или брусок, высота **C** которых расчитывается в зависимости от толщины боковой стенки **B** и размера фуги **A** (**A** не менее 2,5 мм для фасадов начиная от 16 мм, с увеличение толщины фасада фуга должна также увеличиваться, во избежание контакта с симметрично расположенной дверцей при открывании). На рынке фурнитуры можно отдельно приобрести пластиковые прокладки под петлю **HWC90/90**, стандартной толщины 2 мм, при этом нужной высоты достигают набором таких прокладок.

При монтаже учитывайте, что на дверь требуется устанавливать не менее 2 петель, оптимальное количество петель у в зависимости от размеров двери показано в таблице:

высота двери	количество петель	общая нагрузка
< 900 mm	2 шт.	> 5 кг.
900 - 1800 mm	3 шт.	> 10 кг.
1800 - 2000 mm	4 шт.	> 15 кг.
2000 - 2400 mm	5 шт.	> 20 кг.

РАСЧЕТНАЯ ФОРМУЛА	АРТИКУЛ	КРЕПЕЖ	АТРИБУТЫ
A > = 0,5 мм **F=от 0.5 до 1.5 мм** 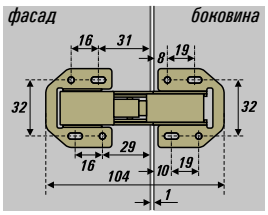	HWC90/90	саморезы (не в комплекте)	не требует предварительного сверления под чашку
C = B(боковая) **– 2A** **F = от 0.5 до 1.5 мм** 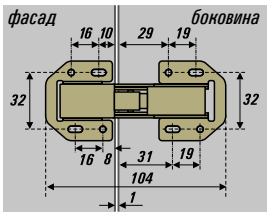			
A = от 0.5 до 1.5 мм 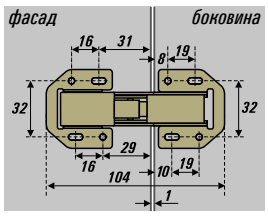			

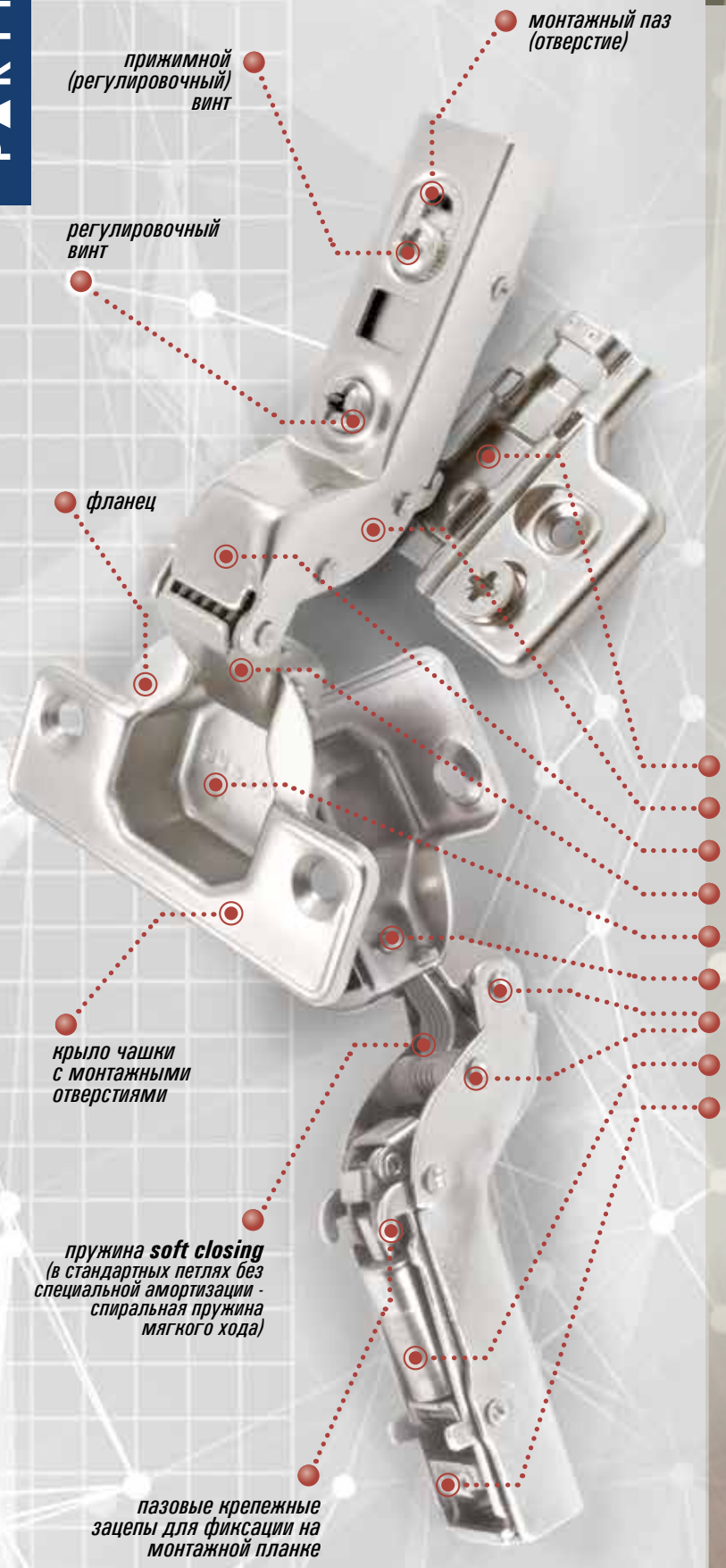

ХАРАКТЕРИСТИКИ ПЕТЕЛЬ ПРИСАДКА и МОНТАЖ

К любой крепежной фурнитуре для мебели, и в первую очередь к петлям, предъявляются особые требования, которым они должны строго соответствовать, иначе мебель, в которой они будут установлены, станет ненадежной и даже опасной в использовании. Поэтому при всем многообразии существуют общие для всех мебельных петель характеристики, например - специфическая система монтажа, определяющая способ крепления петли к монтажной планке на корпусе мебели: slide-on, clip-on или key-hole.

Существуют также специальные петли, монтаж которых предусматривает иной способ крепления, как правило это петли для отдельных видов мебели, требующих нестандартных решений и ограниченно используемых в массовом мебельном производстве.

КОНСТРУКЦИЯ ПЕТЛИ (РАСШИРЕННАЯ)

- *монтажная планка*
- *тело петли*
- *плечо петли*
- *седло с серьгой*
- *чашка*
- *U-образная скрепляющая скоба*
- *клепаные оси – шарниры*
- *баллон с поршнем системы **soft closing***
- *фиксирующая клипса*

Монтаж петли производится путем запрессования чаши петли в предварительно зафрезерованное отверстие в фасаде мебельной конструкции. Точное соблюдение присадочных размеров перед монтажом гарантирует плотную посадку чаши, которую также надежно фиксируют подходящими метизами через крепежные отверстия в крыльях. Затем петля монтируется на монтажную планку, предварительно установленную в корпусе мебели и фиксируется на ней прижимным винтом. Для более точной посадки дверцы нужное положение можно отрегулировать с помощью прижимного и регулировочного винтов, а также винтом 3D–регулировки на монтажной планке.

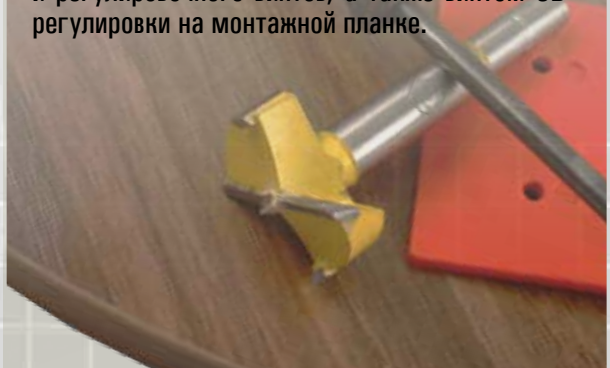

ХАРАКТЕРИСТИКИ ПЕТЕЛЬ И ТРЕБОВАНИЯ К УСТАНОВКЕ

КОНСТРУКТИВНЫЕ ОСОБЕННОСТИ ПЕТЕЛЬ

В зависимости от назначения петли и потребности производителя конструкции различных петель могут существенно отличаться друг от друга.

Помимо изменения конструкции тела петли в зависимости от требуемого угла установки или угла открывания, изменению подвержена чаша петли, которая обычно врезается в фасад и её конструкция зависит от материала фасада.

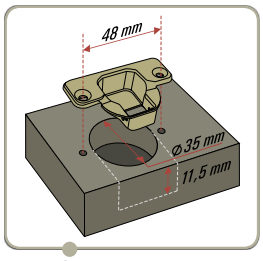

Стандартная петля с диаметром чаши 35 мм

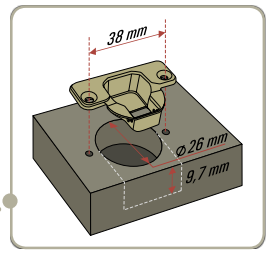

Виды петель, требующие отличий в конструкции чаши петли:

с уменьшенным диаметром 26 мм для облегченных мебельных фасадов или компактных конструкций

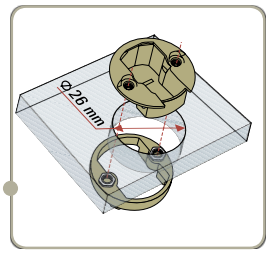

для стекла

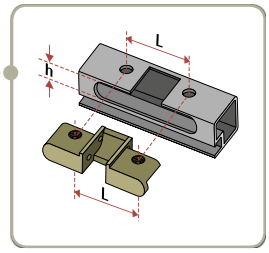

для рам из алюминиевых профилей

СИСТЕМЫ МОНТАЖА ПЕТЕЛЬ

Система **SLIDE-ON**

Характерные особенности тела петли – наличие открытого паза.

Установка (изображение 1):

Скользящим движением корпус петли открытым пазом заводится под вкрученный прижимной винт монтажной планки (1) и фиксируется в нужном положении, цифра кодировки в артикуле – **0**.

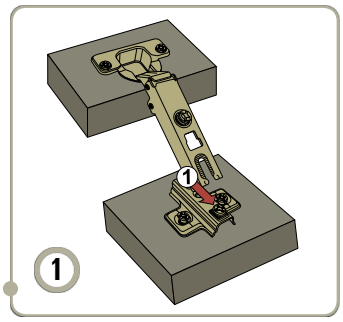

Система **CLIP-ON**

Характерные особенности тела петли – наличие пазовых крепежных зацепов и фиксирующей клипсы.

Установка (изображение 2):

Корпус петли пазовыми креплениями заводится под монтажную планку (1) и фиксируется на ней специальной клипсой (2), демонтаж производится нажатием на фиксирующую клипсу, цифра кодировки в артикуле – **1**.

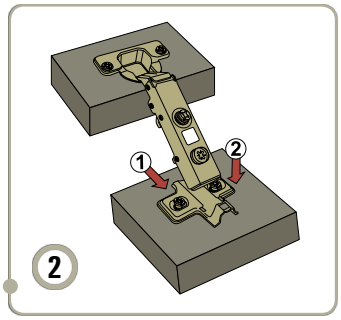

Система **KEY-HOLE**

Характерные особенности тела петли – наличие отверстия для монтажа на планку в виде замочной скважины (key hole).

Установка (изображение 3):

Корпус петли опускается на монтажную планку (1), заводится пазом скважины под прижимной винт (2) и закрепляется, цифра кодировки в артикуле – **2**.

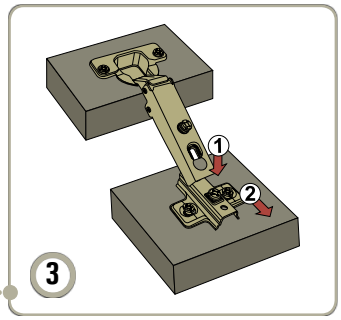

ХАРАКТЕРИСТИКИ ПЕТЕЛЬ ПРИСАДКА и МОНТАЖ

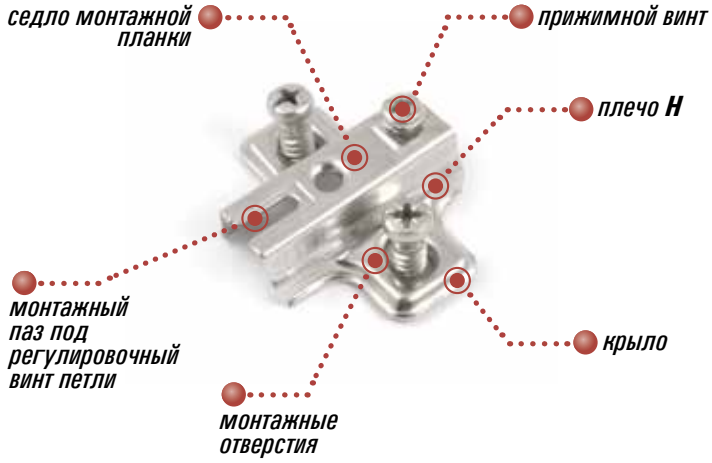

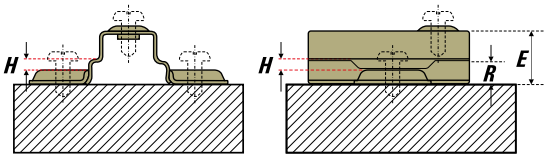

1

ВЫСОТА МОНТАЖНОЙ ПЛАНКИ И ЕЁ РАСЧЕТ

Кодировка и выбор монтажной планки осуществляется только по одному параметру – высоте "плеча" планки, на которое ложится тело петли при монтаже, обозначается как **H** (рисунок 1).

Общая установочная высота монтажной планки определяется дистанцией **R**. Увеличение значения **R** уменьшает наложение в случае накладной навеса и навеса на среднюю стенку корпуса. В случае вкладного навеса увеличение дистанции **R** ведет к увеличению фуги **A**. Чтобы рассчитать необходимую дистанцию, сначала сравните желаемую фугу и минимальную фугу из таблицы. Если желаемая фуга меньше минимальной фуги из таблицы, минимальную фугу из таблицы можно уменьшить за счет увеличения расстояния до чашки **K** либо за счет увеличения радиуса кромки двери.

Значения высоты стандартной монтажной планки согласно кодировке (рисунок 1):

H • условное значение (высота "плеча" планки)
R • расстояние от опорной плоскости планки до опорного бортика петли (мм)
E • расстояние от опорной плоскости до верхнего края опорной регулировочной вилки монтажной планки.

Соотношение величин:

H	R	E
H=0	4,5	11,5
H=2	5,5	12,5
H=4	8,0	13,0
H=6	8,0	15,0

В зависимости от условий монтажа и типа петли расчет выбора монтажной планки производится по формуле, примеры расчетов показаны на рисунках 2,3,4. (Числовая константа - минимальное расстояние от края чашки до установленной монтажной площадки.)

Параметры, необходимые для расчетов:

H • высота "плеча" монтажной планки
K • расстояние от торца двери до края диаметра гнезда чашки петли
D • наложение плоскости двери на торец боковой стенки
A • минимальный зазор между внешней плоскостью боковой стенки и торцом двери – фуга
F • фактический зазор между плоскостью боковой стенки и внутренней плоскостью двери либо её торцом.

НАКЛАДНАЯ A

H = 14 + K – D
D = B(боковины) **– A**
фуга **A** минимум 1,5 мм
F > = A – 0.5

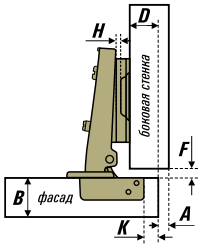

2

ПОЛУНАКЛАДНАЯ B

H = 5 + K – D
D = B(боковины)**/2 – A**
фуга **A** минимум 1,5 мм
F > = A – 0.5

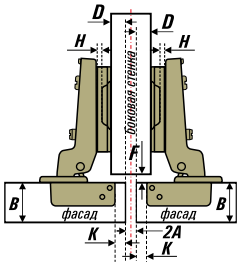

3

ВКЛАДНАЯ C

H = K + A – 2
F = A

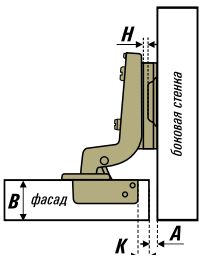

4

ТИПЫ УСТАНОВКИ ПЕТЕЛЬ

По способу навеса фасада на корпус мебельные петли можно разделить по трем типам (буквенное обозначение в кодировке):

A - НАКЛАДНАЯ

- отличается прямым «плечом» тела петли, без изгиба или имеет «повышение» вверх. Используется для фасадов, полностью закрывающих торцы боковых стенок мебельного корпуса (без учета технологического зазора, который может составлять 1-5 мм).

B - ПОЛУНАКЛАДНАЯ

- «плечо» тела петли с коленом имеет изгиб средней величины. Используется в кухонных двухрядных горизонтльных шкафах для крепления нижней дверцы и в трехстворчатых гардеробах для крепления срединного фасада.

C - ВКЛАДНАЯ

- отличается большим изгибом «плеча» тела петли, благодаря которому осуществляется вынос вкладной дверцы при открывании за пределы корпуса. Используется в мебели, в которой корпус сделан из утолщенного ДСП или массива и внутренний фасад подчеркивает эту деталь.

ХАРАКТЕРИСТИКИ ПЕТЕЛЬ ПРИСАДКА и МОНТАЖ

Таблица 1

A / B / K	16	18	20	22	24	26
3	0.6	1.1	1.8	3.10	4.70	6.50
4	0.6	1.0	1.75	2.85	4.35	6.00
5	0.5	1.0	1.65	2.65	4.00	5.55
6	0.5	1.0	1.60	2.50	3.70	5.20
7	0.5	1.0	1.55	2.35	3.45	4.80

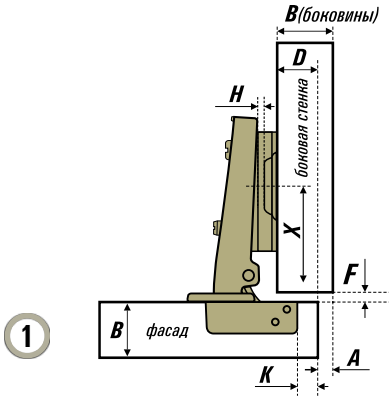

1

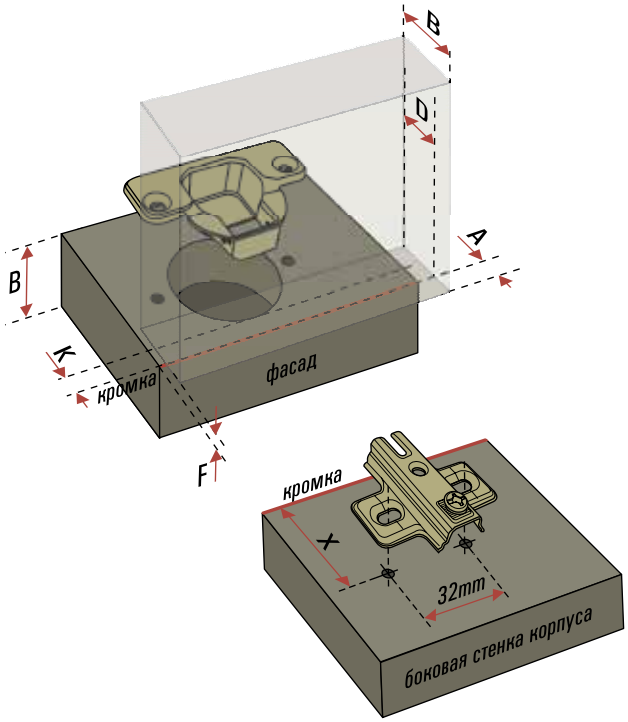

РАСЧЕТ МИНИМАЛЬНОЙ ФУГИ

Минимальная фуга (также называется минимальный зазор) – это пространство между внешней плоскостью боковой стенки корпуса и торцом двери, необходимое для свободного открывания дверцы без опасности повреждения фасада или корпуса мебели. Размер минимальной фуги зависит от расстояния до чашки **K**, толщины двери **B** и выбранного типа петли. При навесе на среднюю стенку корпуса общая фуга между дверцами должна соответствовать по крайней мере двойному значению минимальной фуги. Тогда обе двери смогут свободно открываться одновременно.

Радиусы на кромках двери уменьшают минимальный зазор, учитывайте это при расчетах. Минимальная фуга определяется по таблице, соответствующей типу петли.

Пример расчета фуги показан в таблице 1.

МОНТАЖ ПЕТЕЛЬ

При установке петель на фасады и монтажных планок в мебельные корпуса следует учитывать несколько обязательных параметров.

Параметры, используемые в установочных чертежах петель и планок и имеющие значение при монтаже (рисунок 1):

H • высота "плеча" монтажной планки

K • расстояние между кромкой двери и краем отверстия под чашку петли (чем больше значение этого расстояния - тем меньше минимальный зазор двери, а также требуемая минимальная фуга **A**)

D • наложение плоскости двери на торец боковой стенки - наложение фасада

B • толщина двери (боковой стенки)

A • минимальный зазор между внешней плоскостью боковой стенки и торцом двери - фуга

F • фактический зазор между плоскостью боковой стенки и внутренней плоскостью двери

X • расстояние от кромки боковой стенки корпуса до центра монтажных отверстий монтажной планки, обычно составляет 37 мм для накладной и полунакладной петель или расчитывается отдельно

ПРИСАДКИ ДЛЯ ЧАШИ ПЕТЛИ И МОНТАЖНОЙ ПЛАНКИ

Размеры, необходимые для правильного монтажа петли на фасад и монтажной планки на боковую стенку корпуса мебели (рисунок 1):

H • глубина сверления под чашку

D • диаметр сверления под чашку, высверливается специальными сверлами Форстнера

L • межцентровое расстояние (расстояние между центрами отверстий под крепеж)

C • смещение отверстий под крепеж (относительно центра чашки петли)

K • расстояние от кромки двери

h • глубина сверления под евровинт или футорку

M • диаметр сверления под евровинт или футорку

X • расстояние от кромки боковой стенки до центральной оси отверстий монтажной планки

Межцентровое расстояние отверстий под крепеж **L** (а также значение смещения отверстий крепления от центра чашки **F**) зависит от производителя петель и может быть следующих значений*:
L=38, **F**=7,5; **L**=45, **F**=9,5; **L**=48, **F**=6; **L**=52, **F**=5,5.

*Компанией **ПАРТНЕР** для петель своего производства используются значения **L**=48, **F**=6 для петель с чашкой диаметром 35 мм и **L**=38, **F**=5.5-7.5 – для петель с уменьшеным диаметром чашки 26 мм.

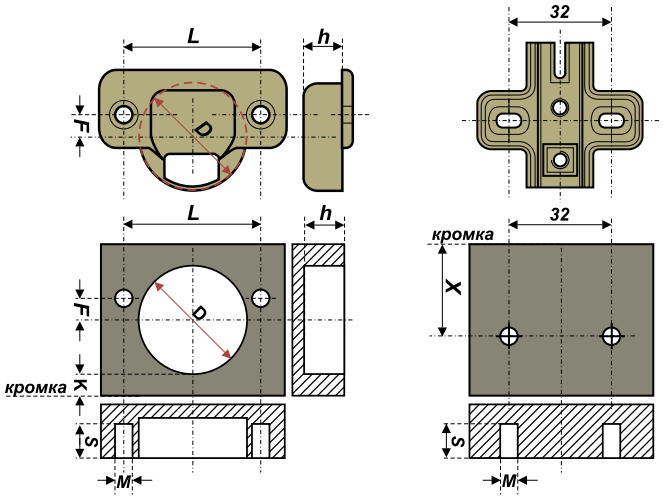

1

ВИДЫ КРЕПЕЖА

Крепеж мебельных петель к корпусу и фасаду может производиться следующими способами:

саморезами М4х16 мм
• (наиболее простой способ монтажа, не требующий зачастую предварительного сверления, только разметки, но он же и менее надежный, если монтаж осуществляется на плиту ДСП или иные материалы, имеющие прессованую структуру.

евровинтами 6,3х13 мм
• (способ, требующий предварительного сверления под данный вид метизов, но при этом обеспечивающий петле более прочное и надежное соединение с фасадом или корпусом, изготовленных из ДСП, МДФ или мягкой древесины).

евровинтами в футорки 8-10 мм
• (этот способ также требует предварительного сверления под диаметр футорки, в которую будет вкручиваться винт, однакой такой способ крепления еще больше повышает надежность монтажа, в чем, несомненно, заинтересован конечный потребитель).

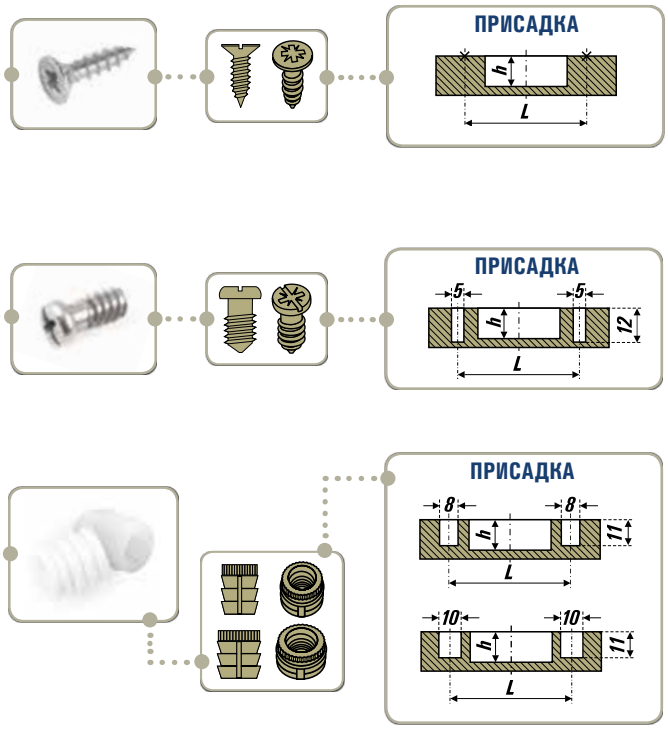

ХАРАКТЕРИСТИКИ ПЕТЕЛЬ ПРИСАДКА и МОНТАЖ

РЕГУЛИРОВКА УСТАНОВЛЕННЫХ ПЕТЕЛЬ

Установленные петли можно и нужно регулировать при необходимости для более точного и плотного прилегания фасада к корпусу.

Стандартная конструкция петель и монтажной планки предусматривает регулировку в трех направлениях:

РЕГУЛИРОВКА ВЫСОТЫ

• регулировка фасада по высоте для точного соответствия горизонтальных плоскостей корпуса и верхней кромки фасада

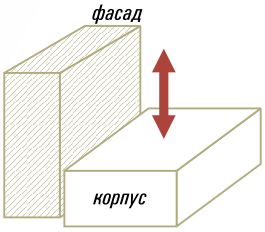

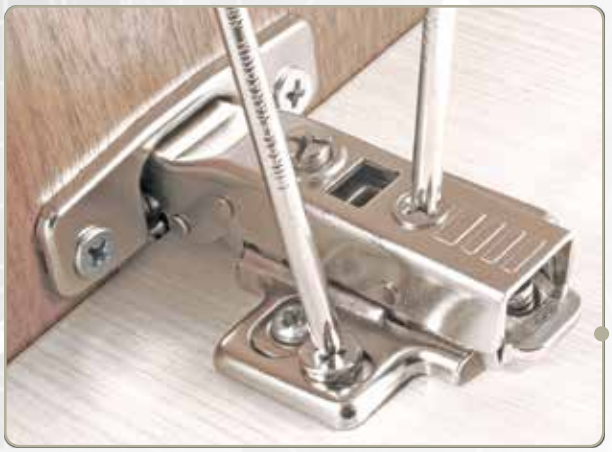

РЕГУЛИРОВКА ВЫСОТЫ 3D

• Конструкторские разработки в области крепежной фурнитуры дали возможность изготавливать петли с монтажными планками, имеющими в своей конструкции эксцентриковые винты, использование которых в монтаже существенно сэкономит время при регулировке высоты ±1.5 мм без ослабления других регулировочных винтов.

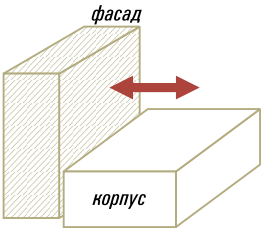

РЕГУЛИРОВКА ГЛУБИНЫ

• +3 / -2 мм и выравнивание двери для уменьшения зазора **F** между корпусом и навешиваемым фасадом с точностью до миллиметра.

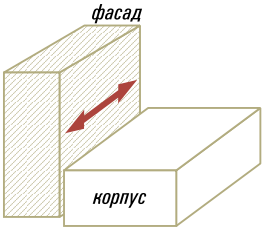

БОКОВАЯ РЕГУЛИРОВКА

• (встроенная регулировка наложения фасада ±2 мм с ограничителем хода, способствует идеальному выравниванию фуги).

РАСЧЕТ НЕОБХОДИМОГО КОЛИЧЕСТВА ПЕТЕЛЬ ДЛЯ МОНТАЖА

При расчете количества петель на дверь следует учитывать несколько определяющих факторов. Большое значение имеют размеры двери, а так же её вес. В случае необходимости использовать, например, стеклянные двери, двери с алюминиевым профилем или нестандартно широкие, требуется пробная установка крепежной фурнитуры.

Не следует использовать конструкций дверей, в которых ширина слишком велика по отношению к высоте. Для стандартных дверей из обычных материалов в качестве ориентировочных значений при выборе количества петель могут служить данные, приведенные на рисунке **1**.

В иных случаях следует запланировать минимум одну дополнительную петлю.

Для петель с уменьшенным диаметром чашки или облегченной конструкции можно использовать рисунок **2**, так же не забывая про дополнительную петлю при нестандартных размерах или весе.

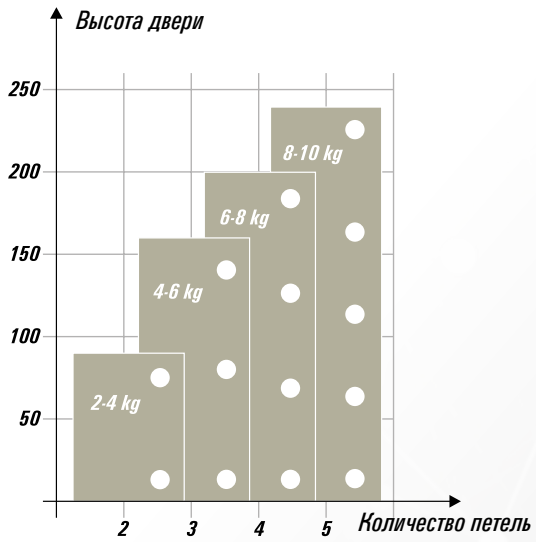

1

2

МОНТАЖНЫЕ ПЛОЩАДКИ

МОНТАЖНАЯ	ТИП МОНТАЖНОЙ	КАТЕГОРИЯ	ЧЕРТЕЖ	КРЕПЕЖ
	СТАНДАРТ модель 1	SNANDARD PUSH UNUSUAL		евровинт
	СТАНДАРТ модель 2			саморез
	СТАНДАРТ модель 3			евровинт
	СТАНДАРТ SOFT модель 1	SOFT CLOSING		евровинт
	СТАНДАРТ SOFT модель 2			саморез
	СТАНДАРТ SOFT модель 3			евровинт
	СТАНДАРТ SOFT модель 4			евровинт
	СТАНДАРТ SOFT модель 5			евровинт
	СТАНДАРТ SOFT модель 6			евровинт
	3D-РЕГУЛИРОВКА С ЭКСЦЕНТРИКОМ модель 1	SOFT CLOSING 3D		саморез
	3D-РЕГУЛИРОВКА С ЭКСЦЕНТРИКОМ модель 2			саморез